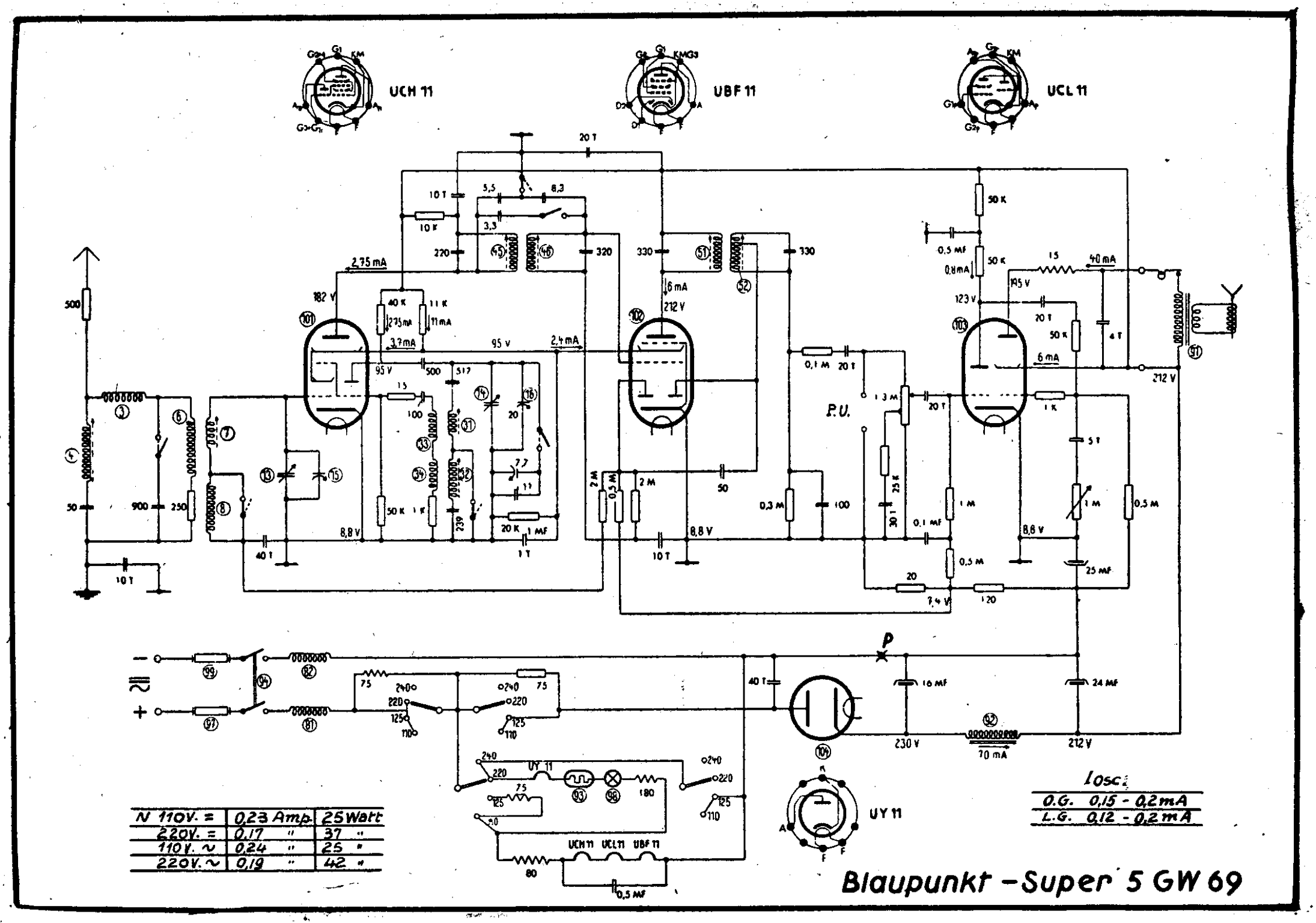
UCH 11
UBF 11
UCL 11
UY 11
P.U.
182 V
212 V
123 V
195 V
95 V
8,8 V
7,4 V
230 V
212 V
2,75 mA
3,7 mA
2,4 mA
6 mA
40 mA
70 mA
UCH 11 UCL 11 UBF 11
0,5 MF
Losc:
O.G. 0,15 - 0,2 mA
L.G. 0,12 - 0,2 mA
N 110V. = | 0,23 Amp. | 25 Watt
220V. = | 0,17 " | 37 "
110V. ~ | 0,24 " | 25 "
220V. ~ | 0,19 " | 42 "
Blaupunkt - Super 5 GW 69