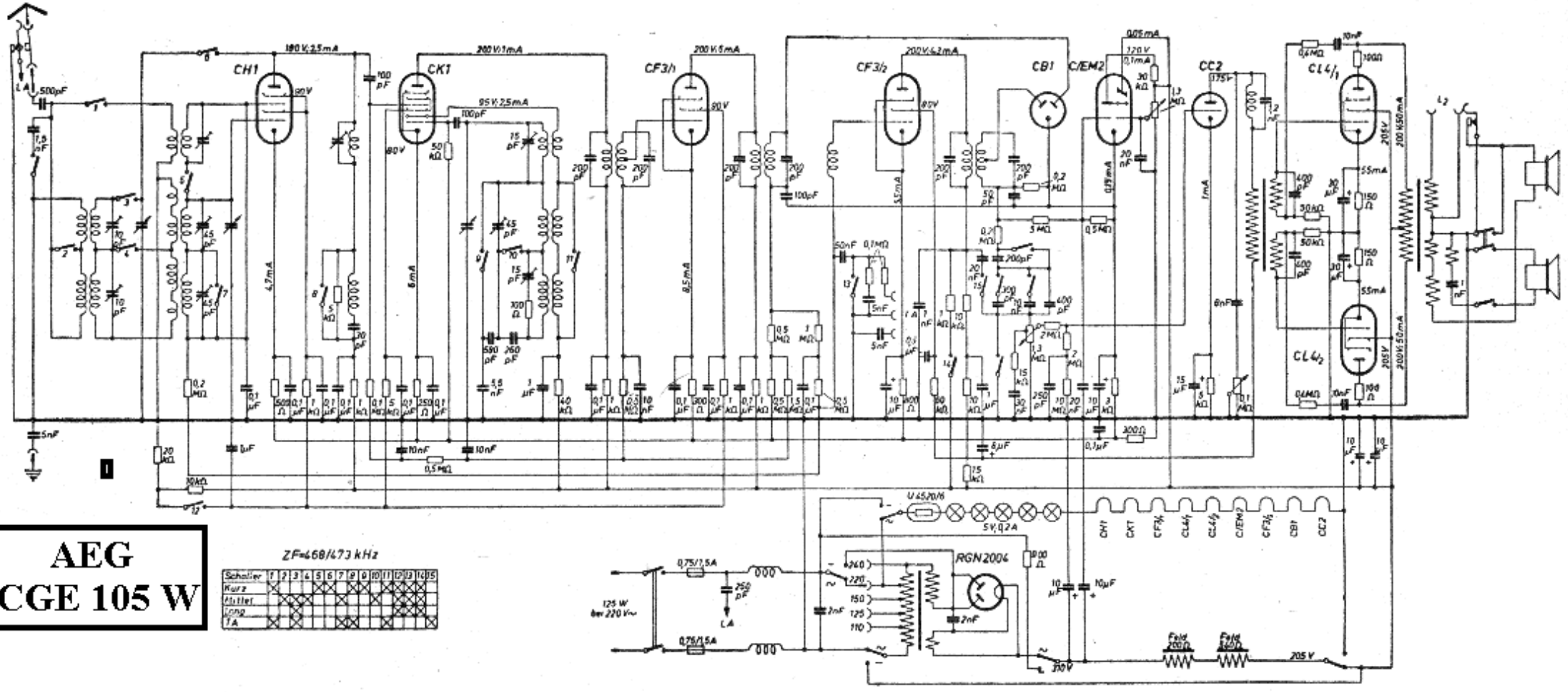
CH1
CK1
CF3/1
CF3/2
CB1
C/EM2
CC2
CL4/1
CL4/2
RGN2004
U 45/20/6
5V, 0,2A
ZF=468/473 kHz
Schalter
Kurz
Mittel
Lang
TA

AEG CGE 105 W