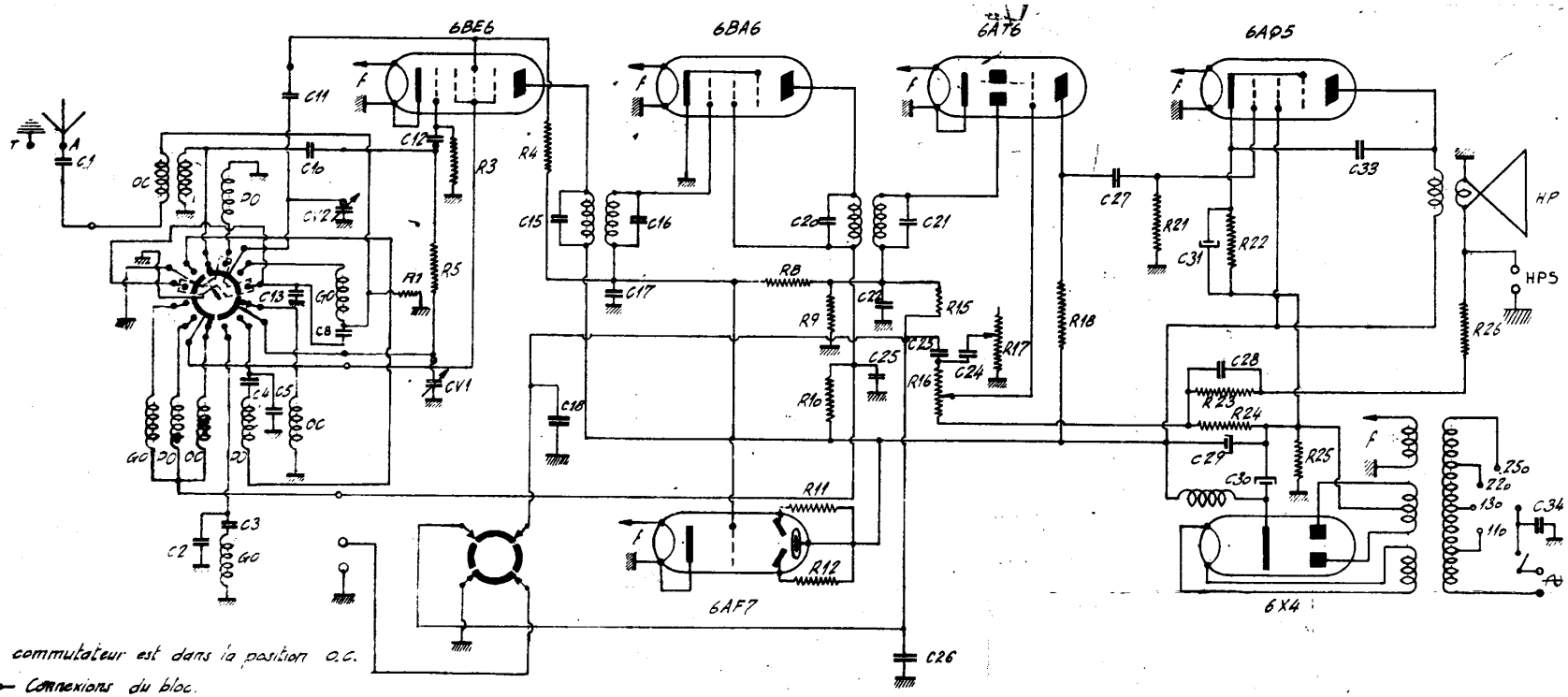

Le commutateur est dans la position O.C.

—o— Connexions du bloc.

MODIFICATIONS

Indice	Date	Numero	Elements modifiés	Anciennes valeurs	Observations
A	17.4.50		R23 C30 C31	50 000 8 Ajoute	
B	24.4.50		C5 R1	0 000012 100 000	
C	17.8.50			Ajoute prise pour HPS	

Rep.	pF	% +	% -	Dielec.	Isol.
C1	0,000200	10	10	MM	1500
C2	0,000050	2	2	MM	1500
C3	0,000100	2	2	MM	1500
C4	0,000530	2	2	MM	1500
C5	0,000015	2	2	MM	1500
R1	20.000	1/4			

Rep.	pF	% +	% -	Dielec.	Isol.
CV1	490 ppF				
CV2	490 ppF				
C8	0,000710	2	2	MM	1500
C9					
C10	Queue de cochon				
C11	0,000200	10	10	MM	1500
C12	0,000050	10	10	MM	1500
C13	0,000020	10	10	MM	1500
R5	50	1/4			
R4	1000 000	1/4			
R3	20 000	1/4			

Rep.	pF	% +	% -	Dielec.	Isol.
C15	0,000210	2	2	MM	1500
C16	0,000210	2	2	MM	1500
C17	0,010000	25	10	PNI	1500
C18					
R12	500 000	1/4			
R11	500 000	1/4			
R10	10 000	2			
R9	350 000	1/4			
R8	2000000	1/4			

Rep.	pF	% +	% -	Dielec.	Isol.
C20	0,000210	2	2	MM	1500
C21	0,000210	2	2	MM	1500
C22	0,000200	10	10	MM	1500
C23	0,010000	25	10	PNI	1500
C24	0,002000	25	10	PNI	1500
C25	0,200000	25	10	PNI	1500
C26					
R18	100 000	1/4			
R17	1000 000			Poten. s. int.	
R16	1000 000			Poten. a. int.	
R15	100 000	1/4			

Rep.	pF	% +	% -	Dielec.	Isol.
C27	0,010000	25	10	PNI	1500
C28	0,100000	25	10	PNI	1500
C29	8	Electro. 500			550
C30	16	Electro. 500			550
C31	25				23/30
R26	5 000	1/4			
R25	50	1/4			
R24	5000	1/4			
R23	25 000	1/4			
R22	400	1/2			
R21	500 000	1/4			

Rep.	pF	% +	% -	Dielec.	Isol.
C33	0,020000	25	10	PNI	1500
C34	0,010000	25	10	PNI	3000

HP impedance : 5000 ω
excitation : 1300 ω

2 lampes cadran 7V 0,3A

Sonora

5 Rue de la Mairie Puteaux Seine Lon. 08.33

SCHEMA DU RECEPTEUR

ELEGANCE I

Etabli par : [illegible]

Date : 18.3.50

Verifié par : [illegible]

13790

Indice A B C