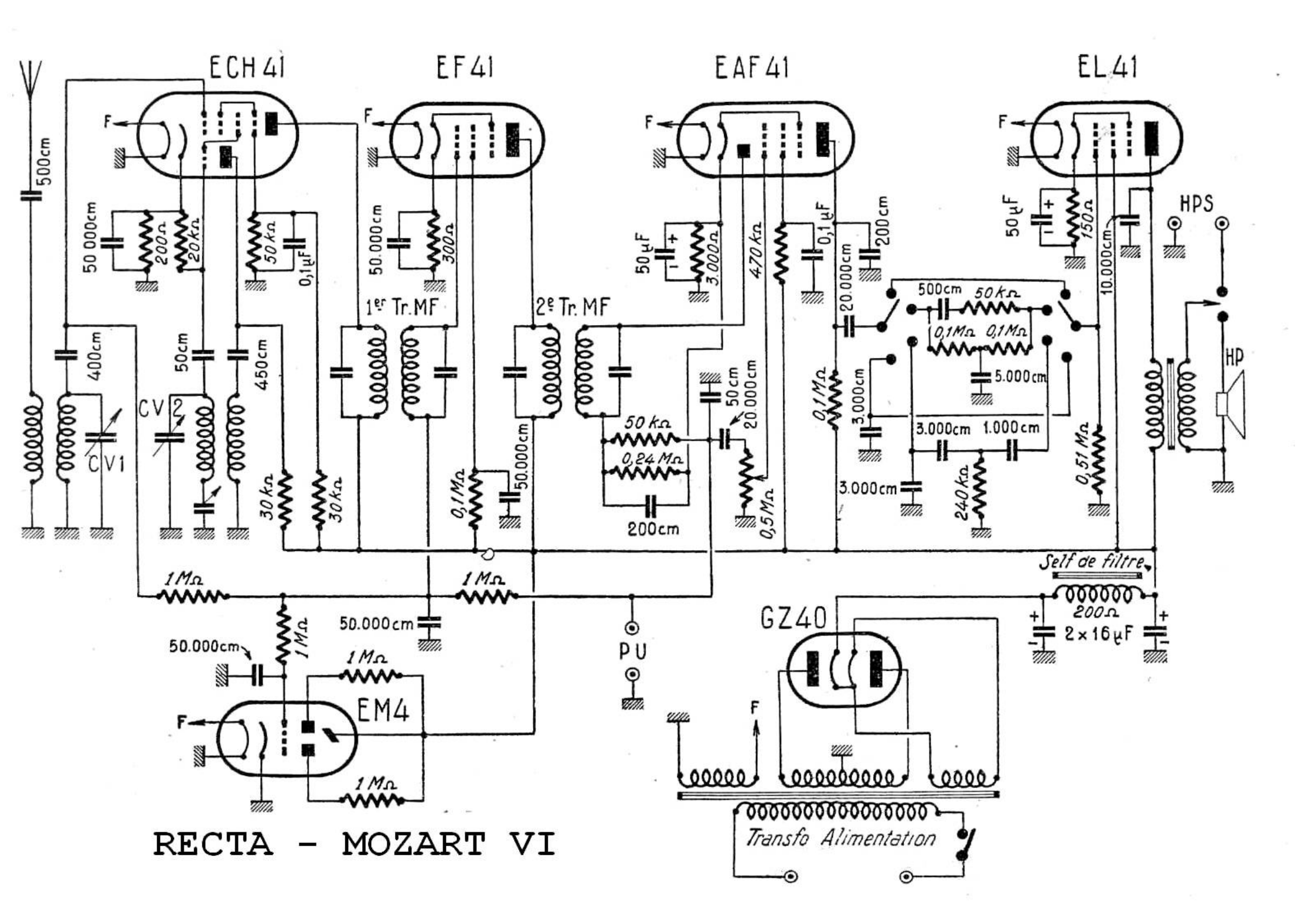

RECTA - MOZART VI

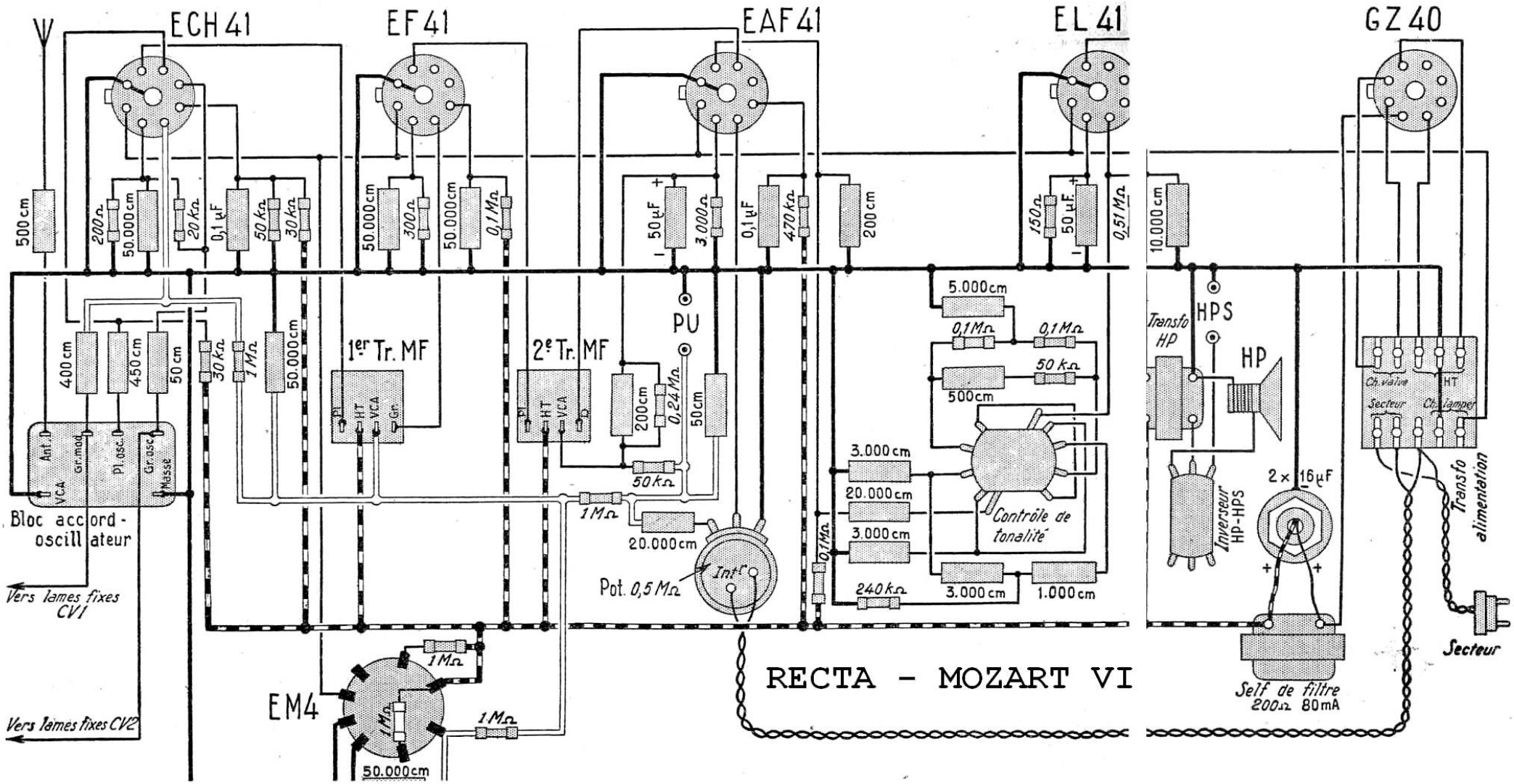
ECH 41
EF 41
EAF 41
EL 41
GZ 40
500 cm
200 Ω
50.000 cm
20 kΩ
0,1 µF
50 kΩ
30 kΩ
50.000 cm
300 Ω
50.000 cm
0,1 MΩ
50 µF
3.000 Ω
0,1 µF
470 kΩ
200 cm
150 Ω
50 µF
0,51 MΩ
10.000 cm
400 cm
450 cm
50 cm
30 kΩ
1 MΩ
50.000 cm
1er Tr. MF
2e Tr. MF
200 cm
0,24 MΩ
50 cm
50 kΩ
1 MΩ
20.000 cm
PU
Pot. 0,5 MΩ
Int.
0,1 MΩ
5.000 cm
0,1 MΩ
0,1 MΩ
50 kΩ
500 cm
3.000 cm
20.000 cm
3.000 cm
240 kΩ
3.000 cm
1.000 cm
Contrôle de tonalité
Transfo HP
HPS
HP
Inverseur HP-HPS
2 × 16 µF
Self de filtre 200 Ω 80 mA
Ch. valve
HT
Secteur
Ch. lamper
Transfo alimentation
Secteur
Ant.
Gr. mod.
Pl. osc.
Gr. osc.
VCA
Masse
Bloc accord-oscillateur
Vers lames fixes CV1
Vers lames fixes CV2
EM4
1 MΩ
1 MΩ
1 MΩ
50.000 cm
RECTA - MOZART VI

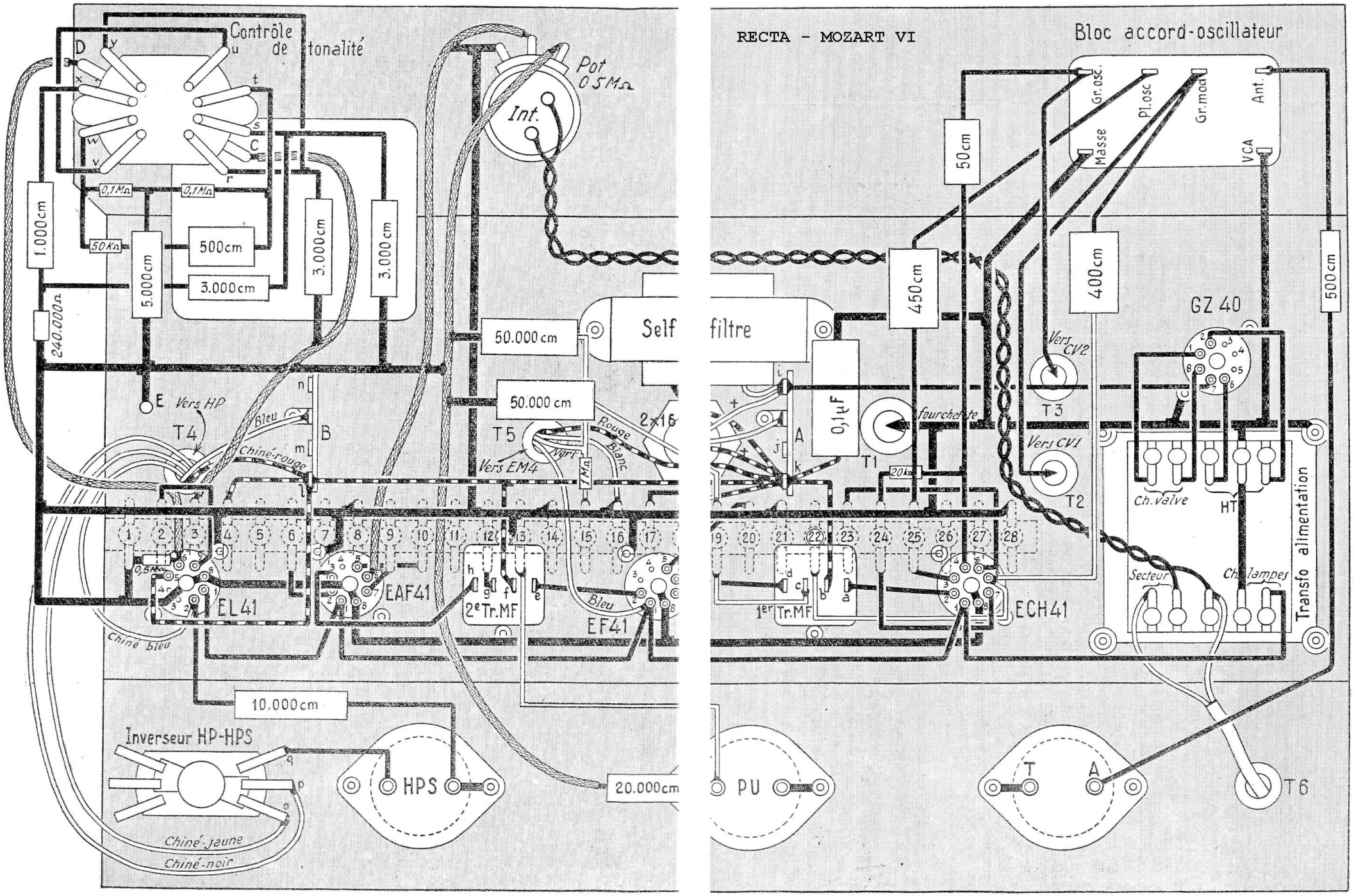
RECTA - MOZART VI
Contrôle de tonalité
Bloc accord-oscillateur
Pot 0,5 MΩ
Int.
1.000 cm
240.000 Ω
5.000 cm
500 cm
3.000 cm
3.000 cm
3.000 cm
0,1 MΩ
0,1 MΩ
50 KΩ
50.000 cm
50.000 cm
Self
filtre
450 cm
50 cm
400 cm
500 cm
0,1 µF
20 kΩ
7 MΩ
0,5 MΩ
Vers HP
Bleu
Chiné-rouge
Chiné bleu
Vers EM4
Vert
Rouge
Blanc
2 x 16
Bleu
fourchette
Vers CV2
Vers CV1
Masse
Gr. osc.
Pl. osc
Gr. mod
Ant.
VCA
GZ 40
Ch. valve
HT
Secteur
Ch. lampes
Transfo alimentation
EL 41
EAF 41
2e Tr. MF
EF 41
1er Tr. MF
ECH 41
T1
T2
T3
T4
T5
T6
10.000 cm
20.000 cm
Inverseur HP-HPS
HPS
PU
Chiné-jaune
Chiné-noir

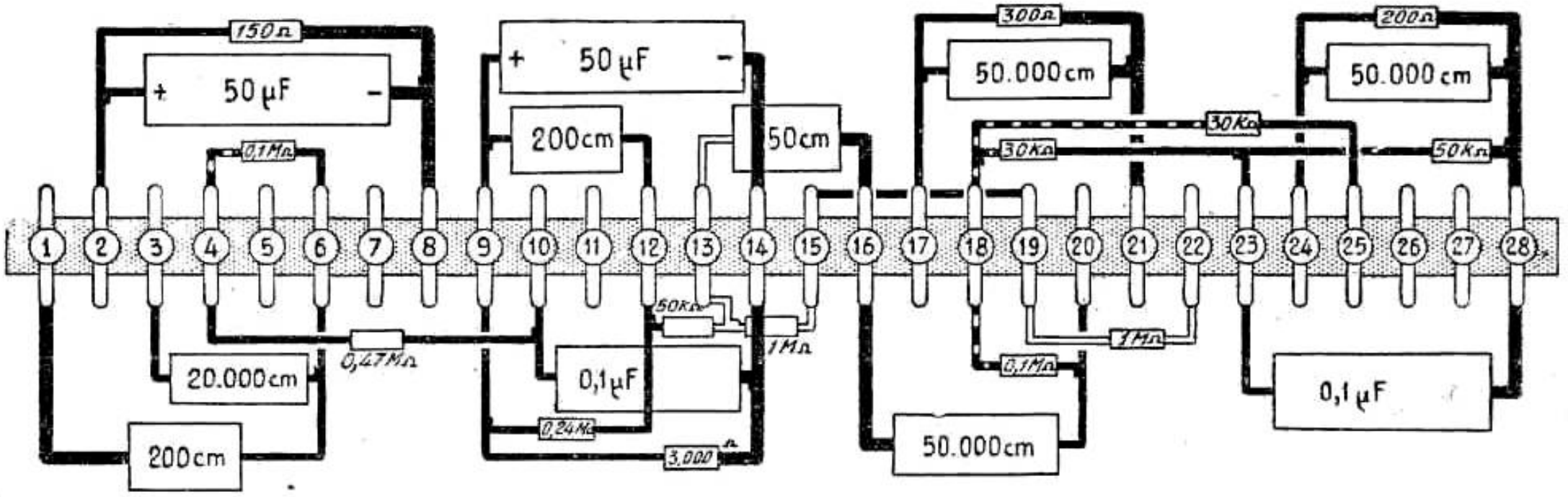

RECTA - MOZART VI