C^ie G^le DES MACHINES PARLANTES
PATHÉ FRÈRES S

# PLAN N° 42141

LIASSE 181

DESSINÉ PAR [illegible] VÉRIFIÉ PAR

CALQUÉ PAR APPROUVÉ PAR [illegible]

SÉRIE | Chatou, le 26.12.33

# SCHÉMA

ÉCHELLE

les cotes n'indiquant pas de tolérances

seront servies à

| Date | | MODIFICATIONS |
|---|---|---|
| 29.12.33 | A | [illegible] en 41600 |
| 10.1.34 | B | Nombre de plots de l'inverseur [illegible] |
| 24.1.34 | C | Valeur C^14 [illegible] |
| 6.2.34 | D | [illegible] Valeurs de R^4 16000 [illegible] R^5 20000 [illegible] R^6 25000 [illegible] R^7 [illegible] C^14 [illegible] 50v |
| [illegible] | E | [illegible] |
| 27.2.34 | F | Ajouter C^25 et terre |
| 12.3.34 | G | Déplacer C13, Ajouter R17 |
| 4.4.34 | H | Supprimer R17 [illegible] |
| [illegible] | [illegible] | [illegible] |

| UTILISATION | NOMBRE DE PIÈCES | MATIÈRE | POIDS EN MILLI | DURETÉ BRINELL | SYMBOLE | OBSERVATIONS | N° DE PLAN D'ENSEMBLE | REPÈRE | OPÉRATIONS ET N° DES OUTILS |
|---|---|---|---|---|---|---|---|---|---|

Poste 534

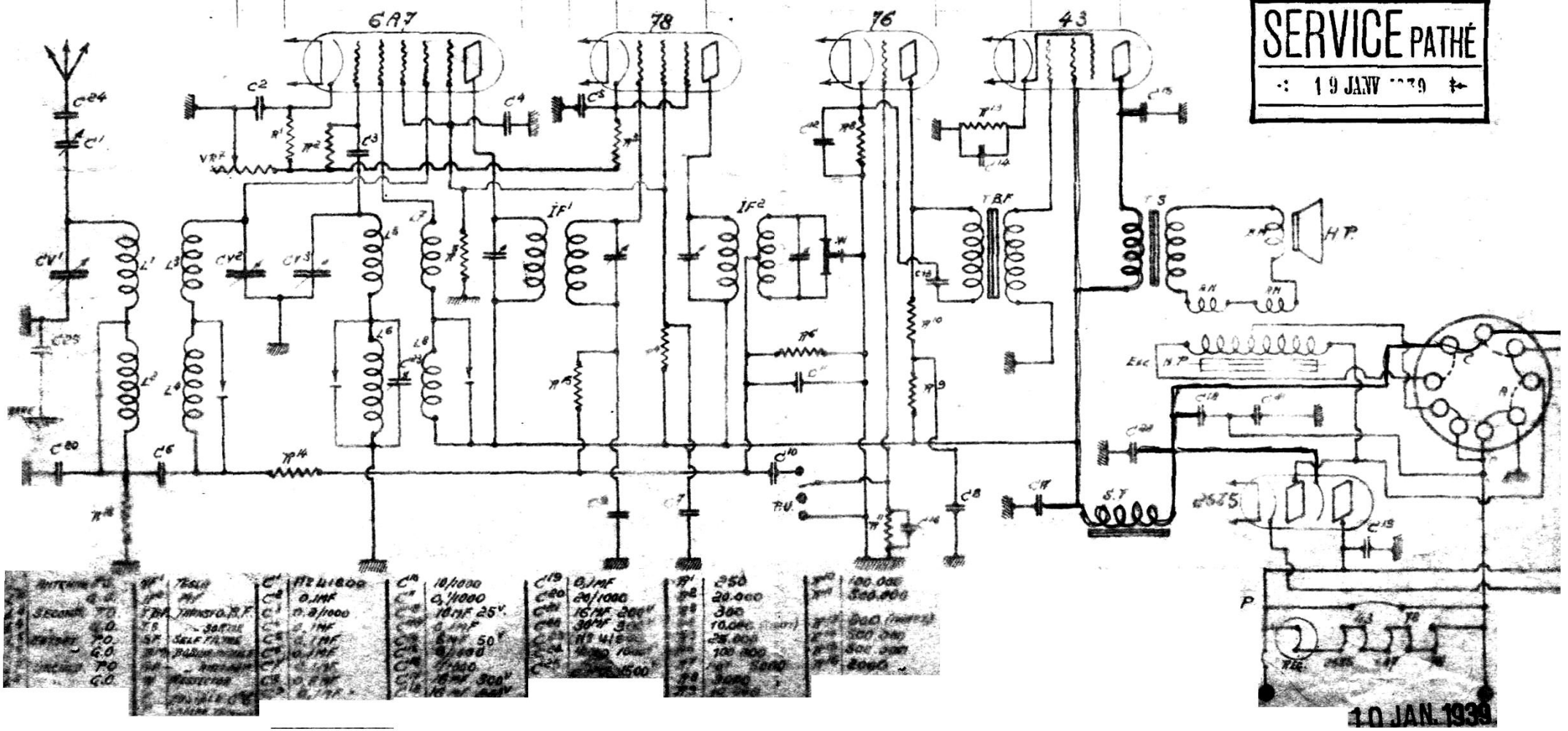


SERVICE PATHÉ
19 JANV 1939

10 JAN. 1939