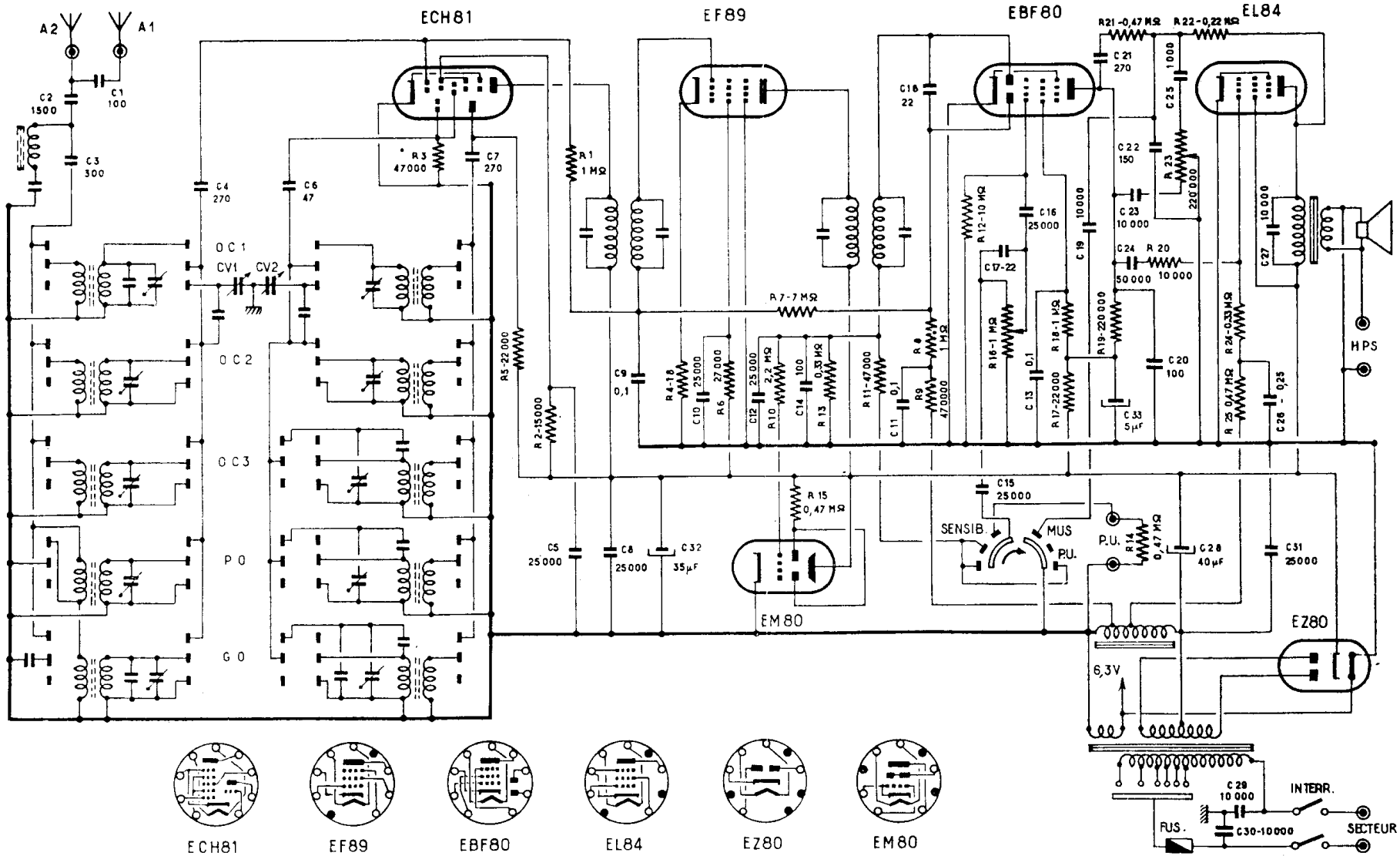

Les récepteurs « Confort VI Antenne » et « Confort VI Cadre » (schéma ci-contre) ne se distinguent que par le bloc de bobinages et par quelques détails dans la partie B. F. et correction de tonalité.

Le modèle « Antenne » est, en réalité, le modèle dit « Colonial-Maritime » puisque les trois gammes O. C. et la gamme P. O. couvrent, sans trou, toute la bande de 12 à 580 m. La commutation des différentes gammes s'effectue par un clavier.

Dans les deux récepteurs l'alimentation est assurée par un transformateur dont le secondaire de chauffage est unique pour toutes les lampes, y compris la valve. Le point milieu du secondaire H. T. aboutit à la masse à travers l'inductance de filtrage qui comporte deux prises intermédiaires. De cette façon on obtient deux tensions négatives intermédiaires, dont l'une est utilisée pour polariser la lampe finale et l'autre pour fournir la tension de retard de l'antifading et la polarisation de repos des lampes commandées.

CONSTRUCTEUR	MODELE	ANNEE
RADIALVA	**CONFORT VI Antenne**	**1955**