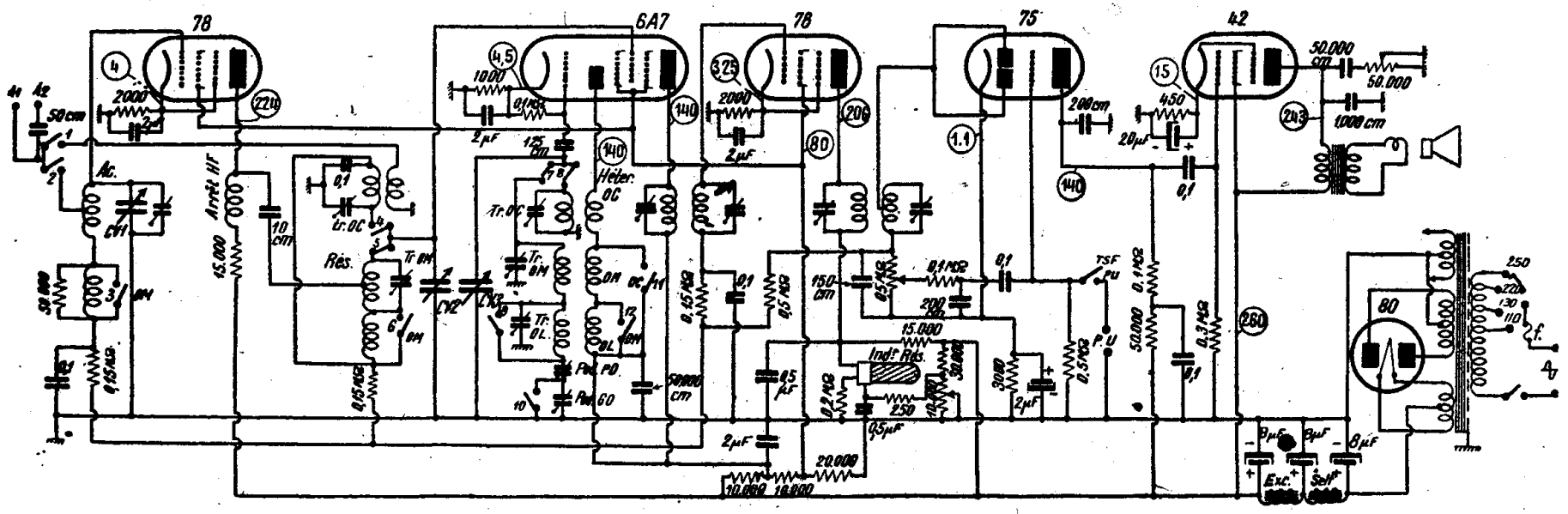

Caractéristiques générales et particularités.

Superhétérodyne à cinq lampes et une valve, alimenté sur courant alternatif de 110 à 250 volts et recevant trois gammes dont une O.C.

L'étage changeur de fréquence est précédé d'une amplificatrice H. F. Cette lampe est supprimée lorsqu'il s'agit de recevoir les O. C. Le circuit d'accord est tout à fait simple pour P. O. et G. O. Le branchement de l'antenne se fait en « Oudin », c'est-à-dire sur une prise intermédiaire du circuit de grille. La liaison entre l'amplificatrice H. F. et la 6A7 se fait par un système de couplage mixte: charge dans le circuit anodique de la 78 constituée par une bobine d'arrêt et une résistance, attaque du circuit accordé de grille modulatrice par une capacité de faible valeur.

Quant au montage des bobinages oscillateurs, il est tout à fait classique. Le passage d'une gamme à l'autre se fait par court-circuit de la portion inutilisée et aussi par une commutation « en tête ».

Un pont de trois résistances alimente les écrans des deux 78 et celui de la 6A7 ainsi que l'anode oscillatrice de la 6A7.

La détection se fait par les deux plaques diodes d'une 75.

Signalons que ces plaques sont attaquées par une prise médiane au secondaire du transformateur M. F., cela pour diminuer l'amortissement introduit par la diode dans le circuit correspondant.

L'antifading n'est pas retardé et se trouve appliqué aux trois premières lampes. Le reste est classique. Signalons cependant le filtrage de la haute tension redressée par deux cellules.

Commutation.

Les contacts s'établissent de la façon suivante :

O.C. — 1, 4, 8, 11 fermés.
P.O. — 2, 3, 5, 6, 7, 9, 10, 12 fermés.
G. O. — 2, 7 fermés.

Dépannage.

Les caractéristiques des bobinages sont :

Accord.

Bobinage à noyau magnétique, *Ferrolyte* type BL1.

P. O. — 62 spires, fil divisé 30 brins 0,05 émaillé. Prise à 31 spires.

G. O. — 214 spires, fil 10 brins, 0,05 émaillé.

Liaison H. F.

Mêmes bobinages que pour accord.

Oscillateur.

P. O. — Grille: 80 + 10 spires, 30/100 émail, spires rangées, tube 34 mm.

Plaque : 40 spires, 20/100 émail, tube 34 mm.

L'écartement entre les deux enroulements est de 1 mm.

G. O. — Grille: 162 spires, 20/100, soie, duolatéral, tube 28 mm.

Plaque : 130 spires, même fil, même enroulement.

L'écartement entre les deux bobines est de 3 mm.

Pour les ondes courtes, le bobinage d'accord est constitué comme suit :

Antenne : 6 spires, espacées de 5 mm. en fil 6/10 coton vernissé, tube 28 mm.

Grille : 8 spires, fil 20/10 coton vernissé, espacement des spires 5 mm, l'enroulement est fait entre les spires du circuit d'antenne.

L'oscillateur O.C. est constitué de la façon suivante:

Grille: 8 spires espacées de 5 mm en fil 20/10 coton vernissé sur tube 28 mm.

Plaque : 6 spires espacées de 5 mm, bobinées entre les spires du circuit grille, en fil 6/10 coton vernissé.

Transformateurs M. F.

Chaque enroulement, réalisé sur tube de 12 mm, comporte 1120 spires en fil de 15/100, deux couches soie. Le couplage est de 18 mm pour le premier transformateur et de 15 mm pour le second.

Bobine d'arrêt H. F.

1100 tours en fil de 20/100, deux couches soie.

Haut-parleur et bobine de filtrage.

La résistance de la bobine de filtrage est de 375 ohms. La bobine d'excitation du dynamique est de 1800 ohms.

Alignement.

Les transformateurs M. F. sont accordés sur 110,3 kHz (2720 m.).