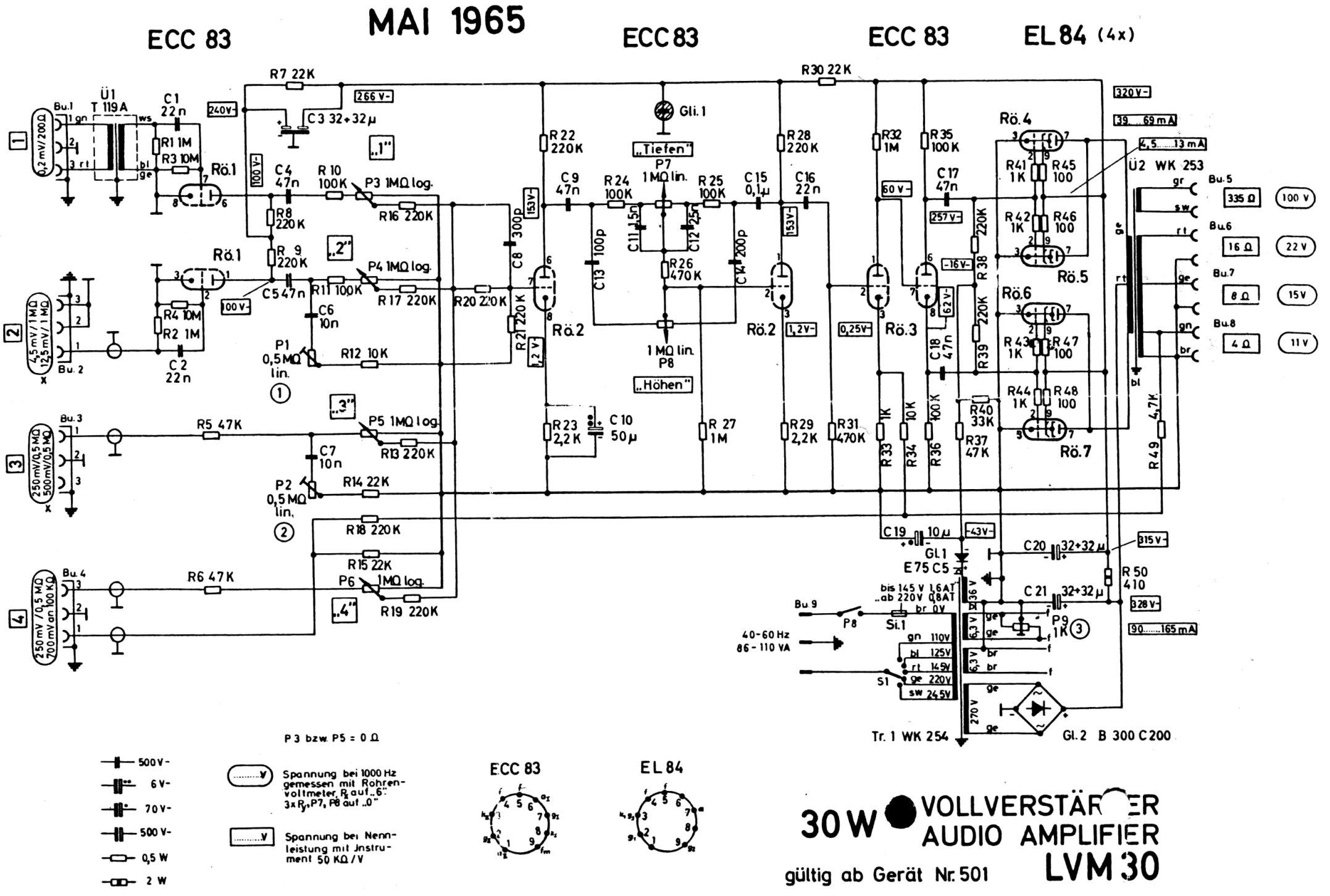
MAI 1965
ECC 83
ECC 83
ECC 83
EL 84 (4x)
Ü1 T 119 A
Bu.1
Bu.2
Bu.3
Bu.4
Bu.5
Bu.6
Bu.7
Bu.8
Bu.9
0,2 mV/200 Ω
4,5 mV/1 MΩ 12,5 mV/1 MΩ
250 mV/0,5 MΩ 500 mV/0,5 MΩ
250 mV/0,5 MΩ 700 mV an 100 KΩ
R7 22K
C3 32+32 µ
C1 22n
R1 1M
R3 10M
Rö.1
C4 47n
R10 100K
P3 1MΩ log.
R16 220K
R8 220K
R9 220K
C5 47n
R11 100K
P4 1MΩ log.
R17 220K
R4 10M
R2 1M
C2 22n
C6 10n
P1 0,5 MΩ lin.
R12 10K
R5 47K
P5 1MΩ log.
R13 220K
C7 10n
P2 0,5 MΩ lin.
R14 22K
R18 220K
R15 22K
R6 47K
P6 1MΩ log.
R19 220K
R20 220K
R21 220K
C8 300p
R22 220K
C9 47n
R23 2,2K
C10 50µ
Rö.2
R24 100K
C13 100p
C11 1,5n
C12 2,5n
P7 1MΩ lin.
R26 470K
1 MΩ lin. P8
„Tiefen"
„Höhen"
Gli.1
R25 100K
C14 200p
R27 1M
R28 220K
C15 0,1µ
C16 22n
R29 2,2K
R30 22K
R31 470K
R32 1M
R35 100K
C17 47n
R38 220K
R39 220K
C18 47n
R33 1K
R34 10K
R36 100K
R37 47K
R40 33K
Rö.3
Rö.4
Rö.5
Rö.6
Rö.7
R41 1K
R45 100
R42 1K
R46 100
R43 1K
R47 100
R44 1K
R48 100
R49 4,7K
Ü2 WK 253
335 Ω
100 V
16 Ω
22 V
8 Ω
15 V
4 Ω
11 V
C19 10µ
Gl.1 E75 C5
C20 32+32 µ
C21 32+32 µ
R50 410
P9 1K
bis 145 V 1,6 AT
ab 220 V 0,8 AT
Si.1
40-60 Hz
86-110 VA
S1
Tr. 1 WK 254
Gl.2 B 300 C200
P3 bzw. P5 = 0 Ω
500 V-
6 V-
70 V-
500 V-
0,5 W
2 W
Spannung bei 1000 Hz gemessen mit Röhrenvoltmeter, Rx auf „6", 3x Ry, P7, P8 auf „0"
Spannung bei Nennleistung mit Instrument 50 KΩ/V
ECC 83
EL 84
30 W VOLLVERSTÄRKER
AUDIO AMPLIFIER
gültig ab Gerät Nr. 501
LVM 30