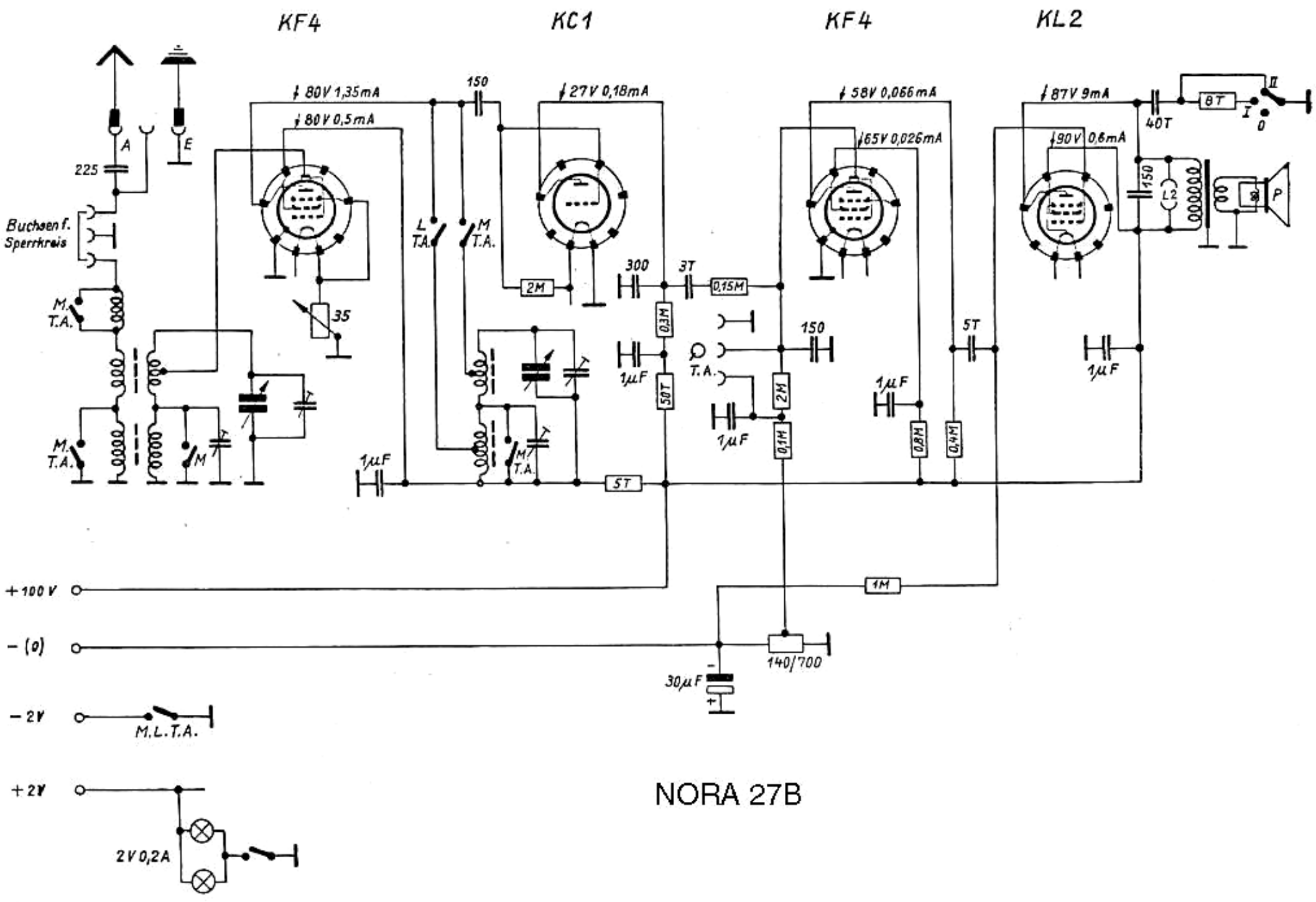
KF4
KC1
KF4
KL2
80V 1,35mA
80V 0,5mA
27V 0,18mA
58V 0,066mA
65V 0,026mA
87V 9mA
90V 0,6mA
225
A
E
Buchsen f. Sperrkreis
M. T.A.
M
35
150
L T.A.
M T.A.
2M
300
3T
0,15M
0,3M
50T
1µF
T.A.
150
2M
0,1M
0,8M
0,4M
5T
1µF
40T
8T
I
II
0
150
L2
P
1µF
5T
1M
140/700
30µF
+100 V
– (0)
– 2V
M.L.T.A.
+ 2V
2V 0,2A

NORA 27B