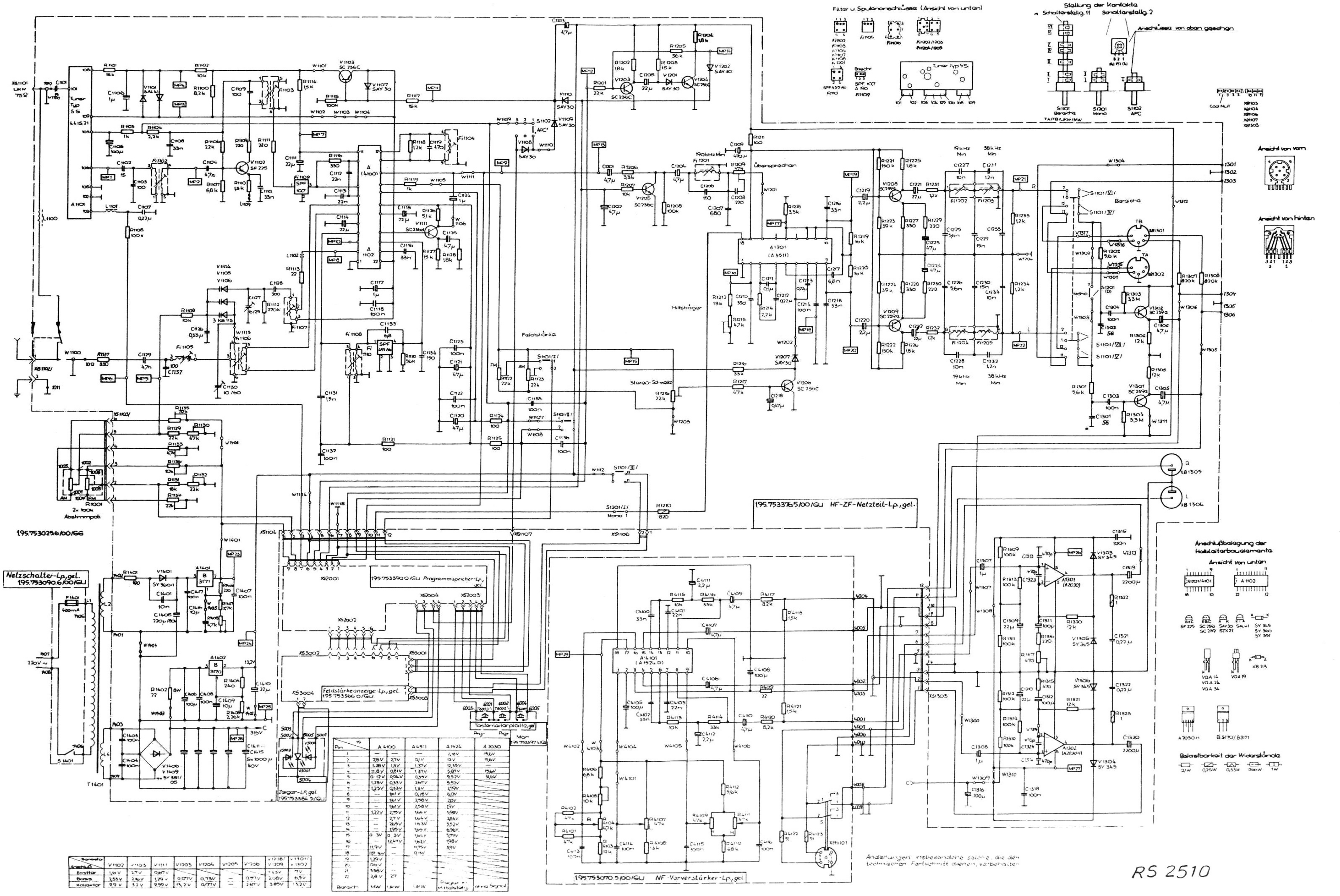

Transistor / Anschluß	V1102	V1103	V1111	V1203	V1204	V1205	V1206	V1208/ V1209	V1301/ V1302
Emitter	1,6 V	2,7 V	0,67 V					1,43 V	7 V
Basis	2,35 V	2,6 V	1,29 V	0,07 V	0,73 V	—	0,57 V	2,08 V	6,5 V
Kollektor	9,9 V	3,2 V	9,59 V	13,2 V	0,07 V	—	2,67 V	3,85 V	13,2 V

Pin / IS	A 4100		A 4511	A 1524	A 2030
1	—	—	—	2,18 V	15,6 V
2	2,8 V	2,7 V	0,1 V	12 V	15,6 V
3	1,28 V	1,3 V	1,37 V	12,35 V	—
4	11,8 V	0,81 V	1,37 V	5,87 V	15,6 V
5	0,12 V	0,04 V	0,35 V	5,52 V	31,6 V
6	1,25 V	0,33 V	2,67 V	5,52 V	
7	1,25 V	0,33 V	1,3 V	2,79 V	
8	—	1,61 V	0,28 V	6,0 V	
9	—	1,61 V	2,58 V	2,0 V	
10	—	1,61 V	2,58 V	1,9 V	
11	1,22 V	2,75 V	1,64 V	5,98 V	
12	—	2,7 V	1,64 V	2,84 V	
13	—	2,65 V	1,63 V	5,52 V	
14	—	1,95 V	1,64 V	6,56 V	
15	0,3 V	0,3 V	1,64 V	5,79 V	
16	—	12,47 V	1,62 V	1,98 V	
17	11,9 V	—	11,75 V	3,9 V	
18	0,7 [illegible] V	—	0,15 V	—	
19	1,29 V	—			
20	0,6 V	—			
21	3,98 V	—			
22	2,8 V	2,7			
Bereich	MW	UKW	UKW	Regler in Mittelstellg.	ohne Signal

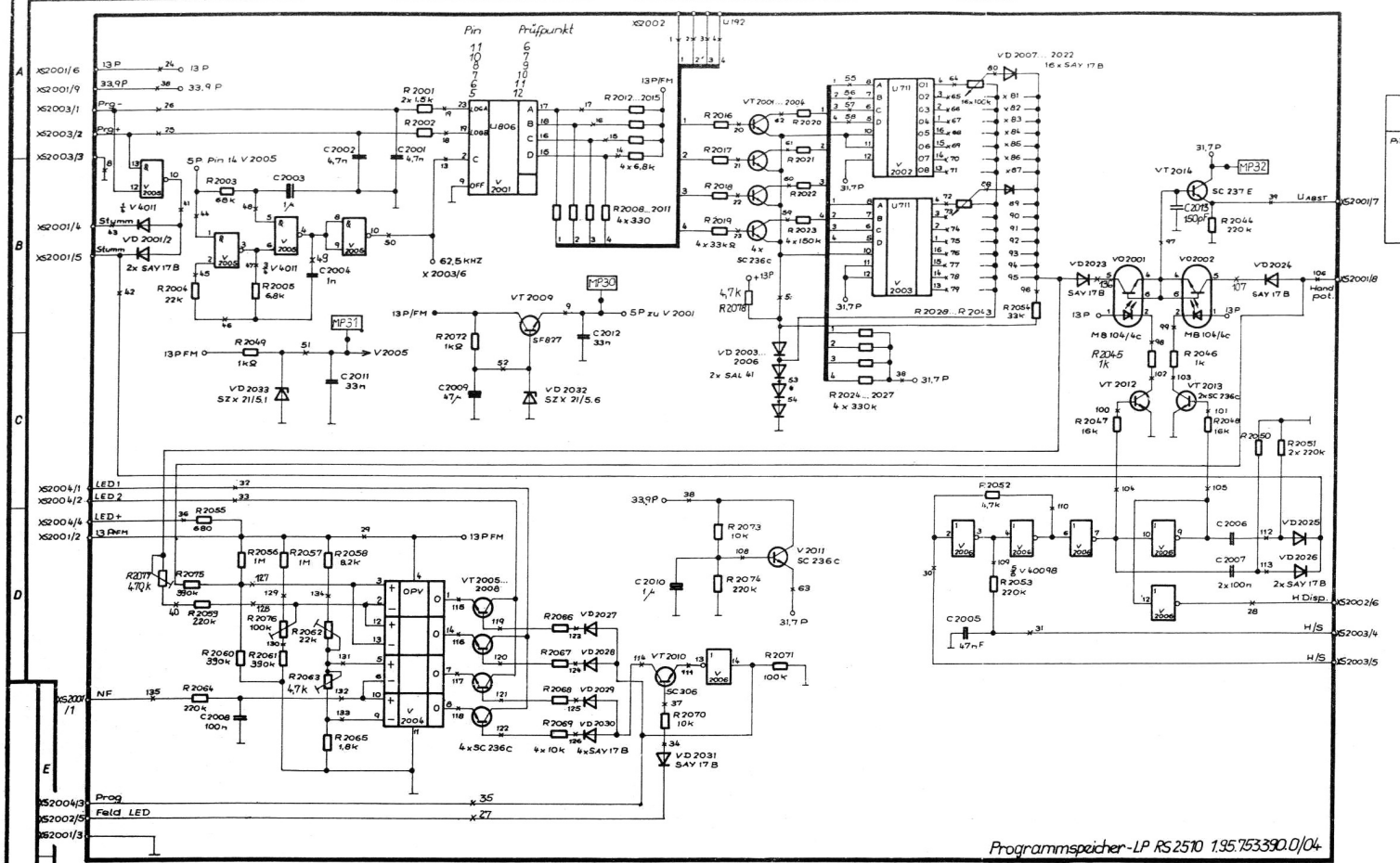

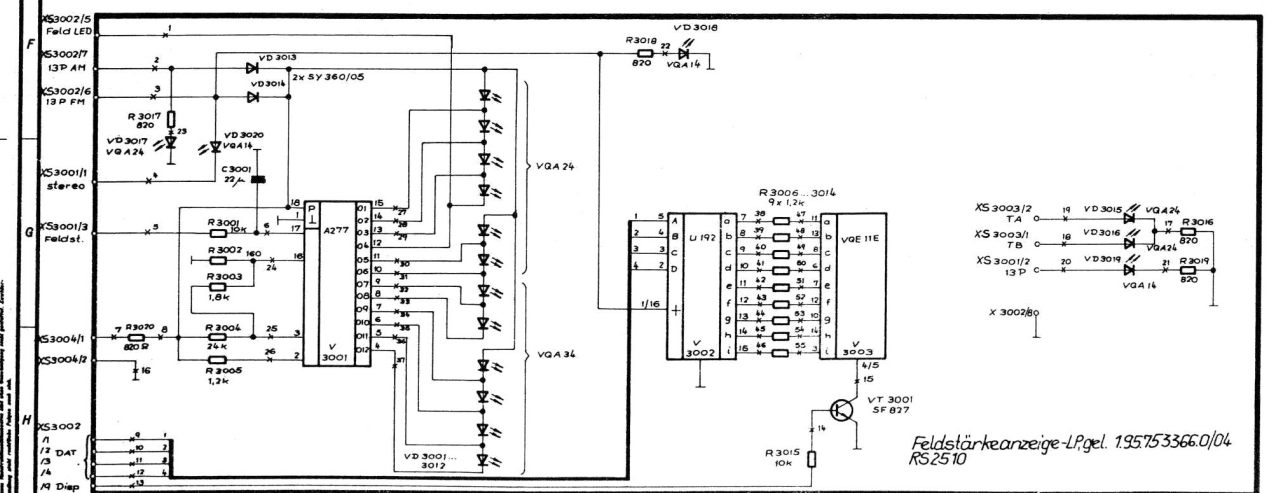

	V 2001 Speicherfaktiv	V 2002		V 2003		V 2004		V 2005		V 2006	
Pin 9	0V	Pin 10	2,63 V	Pin 10	2,63 V	Pin 4	13,2 V	Pin 1	5V	Pin 16	13,2 V
12	5 V	11	31,7 V	11	2,63 V	5	2,57V	14	5V		
15	0,3 V	12	31,7 V	12	31,7 V	9	2,35V				
16	0,3 V										
17	0,3 V										
18	0,3 V										
19	4,7 V										
23	4,7 V										
24	0 V										

	VT 2009	VT 2011	VT 2012/ VT 2013 im durchgeschalteten Zustand
K	13 V	33,9 V	12,5 V
B	5,6 V	32,3 V	0,7 V
E	5,0 V	31,7 V	0 V

* auf Programmspeicherleiterplatte

	V 3001 1)	V 3002 2)
Pin		
1	0V	13,1 V
2	12,3 V	11,45 V
3	0,96 V	11,45 V
4	4,42	11,45 V
5	6,41	11,45 V
6	8,42	0 V
7	10,42	11,8 V
8	4,08	0 V
9	6,16	11,8
10	8,14	11,8
11	10,42	11,8
12	4,27	11,8
13	6,28	11,8
14	8,38	11,8
15	10,40	11,8
16	0,09	13,1 V
17	0,93	—
18	12,4	—

1) alle Feldstärke LED leuchten VD 3001 - VD 3012

2) Speicherstelle 16 aktiviert

31 — Prüfpunkt