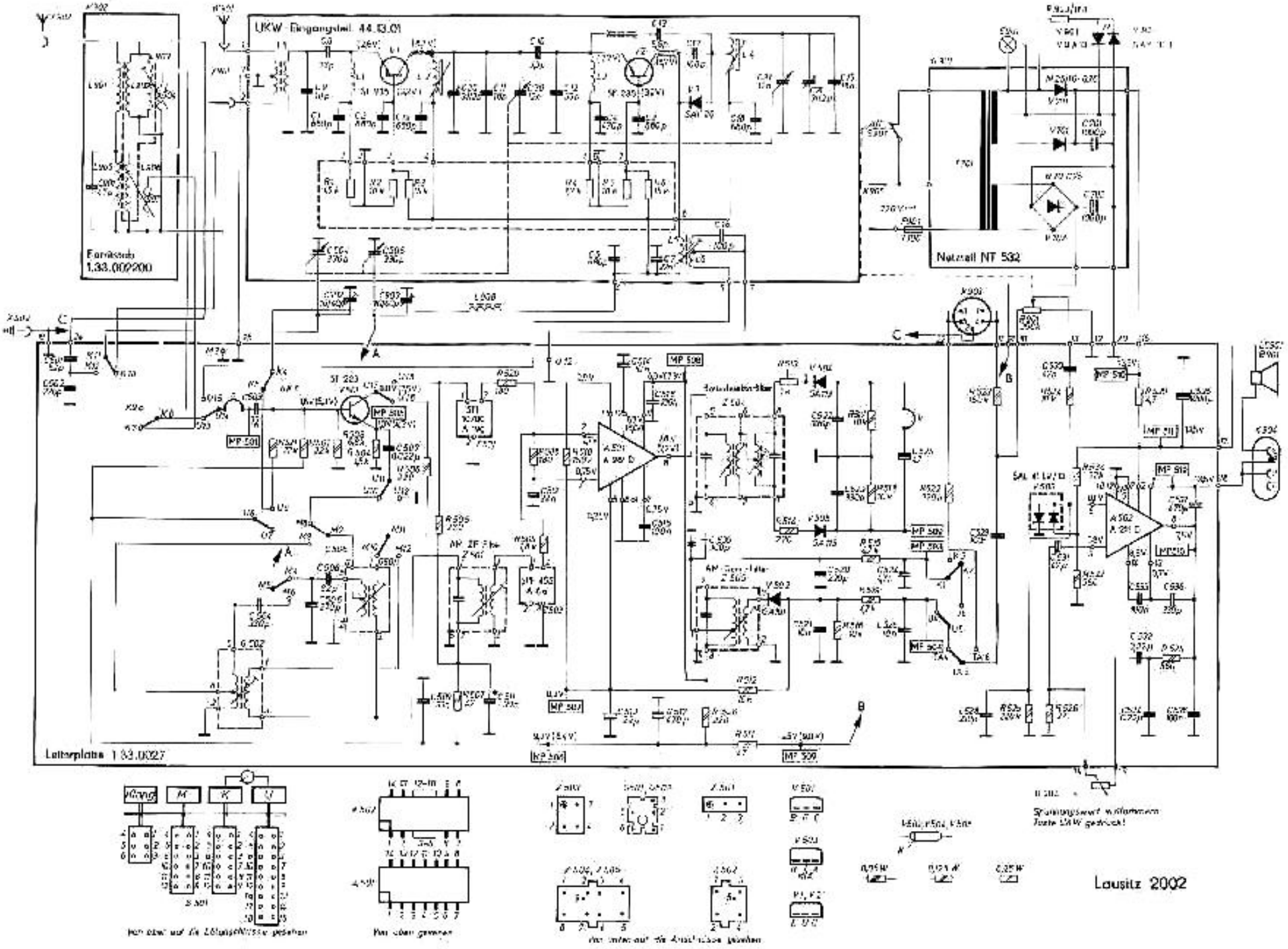
UKW-Eingangsteil 44.13.01
Netzteil NT 532
Letterplatte 1.33.0027
Lausitz 2002