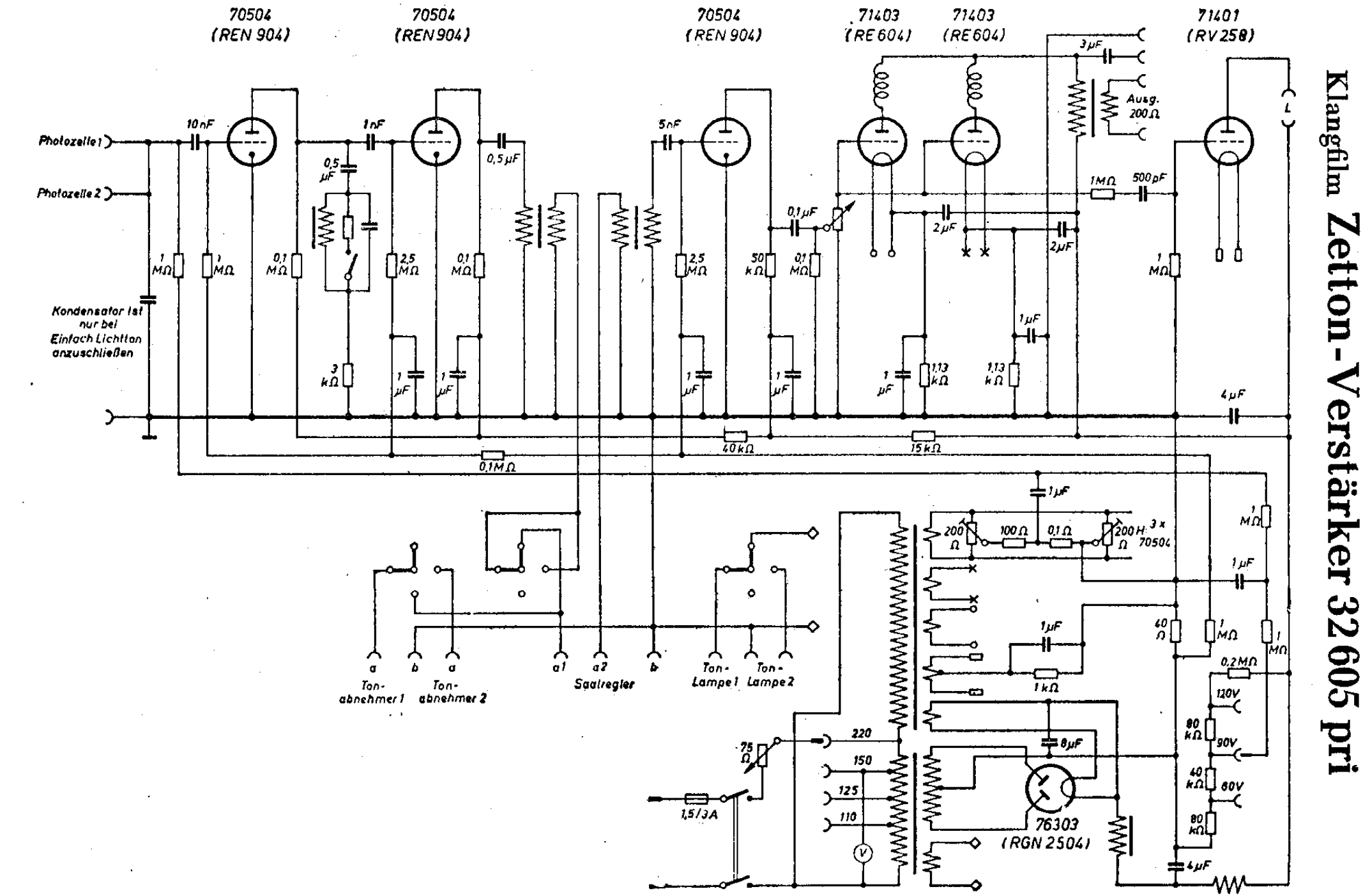Klangfilm Zetton-Verstärker 32 605 pri