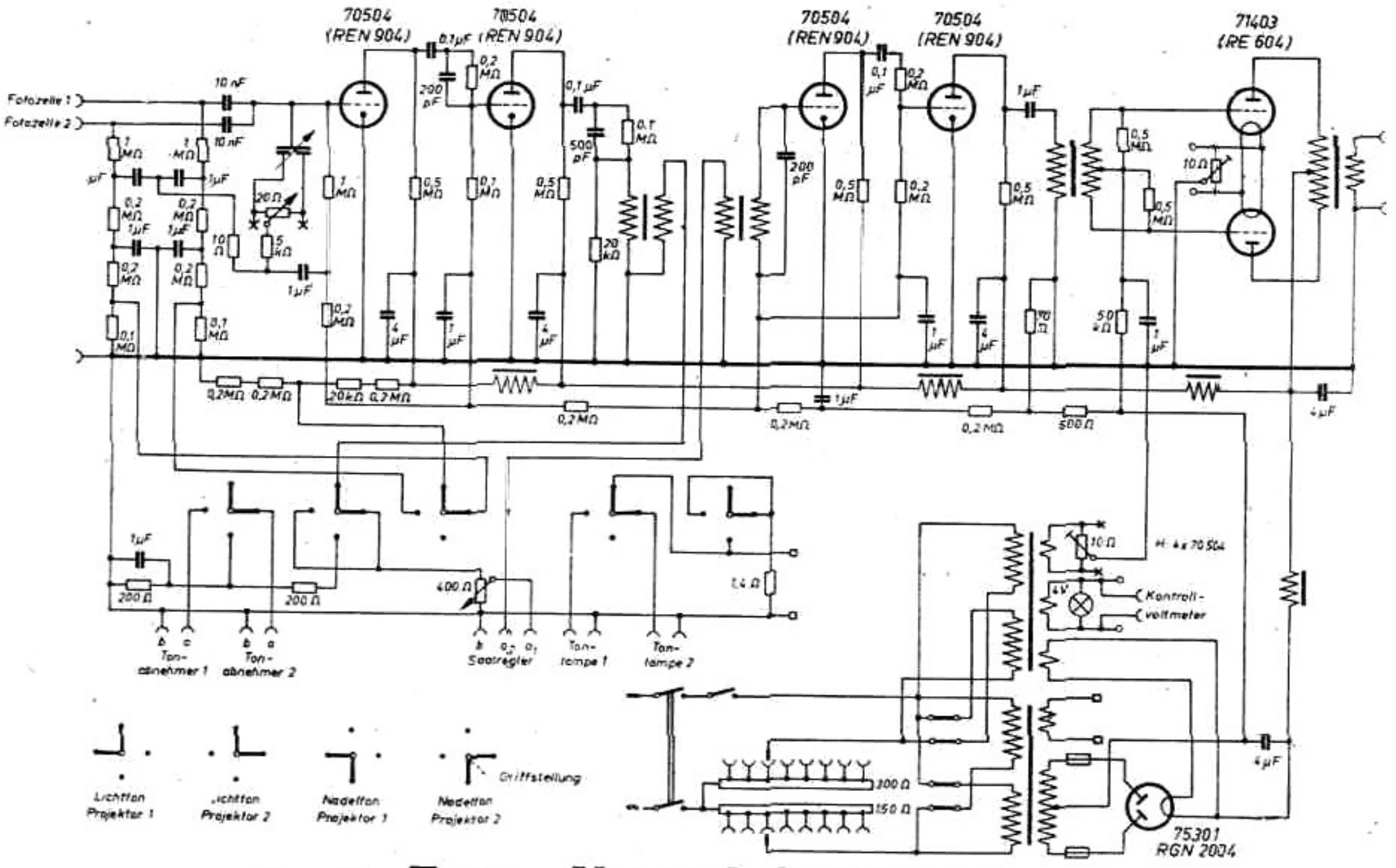

Klangfilm **Zetton-Verstärker 32601 pri**