5 MÉDAILLES AUX EXPOSITIONS INTERNATIONALES DE T.S.F. — MÉDAILLE D'OR : PARIS 1928

OMNIUM COMMERCIAL D'ÉLECTRICITÉ ET DE RADIO

MAGASIN DE VENTE
42 bis, RUE DE CHABROL - PARIS-IXe
Métro : Poissonière.— 3 m. gares du Nord et de l'Est.

CORRESPONDANCE
94, RUE D'HAUTEVILLE - PARIS-Xe
Téléph. : PROvence 28-31 — C.C.Postaux : Paris 658-41

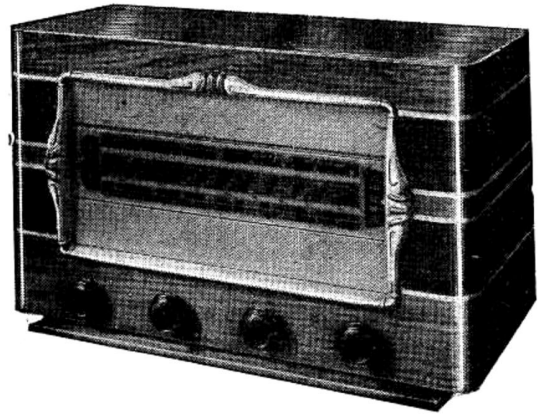

PRÉSENTATION : Dimensions 500 × 280 × 225 m/m.

SUPER ALTERN. « ACER 52 »

6 TUBES « RIMLOCK » CADRAN L280 4 GAMMES

DEVIS GÉNÉRAL

1 **CHASSIS** aux côtes (41 × 25 × 7)..	5 15
1 **BLOC** (OC-PO-GO+BE) + MF455 kcs	1.595
1 **ENSEMBLE** L280 et CV 2 × 0,49 Pf	2.385
1 **TRANSFO** 75 mA, 2 × 350 volts..	1.250
1 **FILTRAGE** 16 + 16 MF 550 volts..	270
2 **POTENTIOMÈTRES** (500 k et 1 MΩ)	3 10
SUPPORTS PLAQUETTES et DÉCOLLETAGE.....	335
4 **BOUTONS** + feutres.....	145
1 **JEU de RÉSISTANCES et CAPACITÉS**.....	785
1 **JEU** d'équipement divers (câblage)	370
LE CHASSIS COMPLET, prêt à câbler.....	7.960
1 **JEU de LAMPES** (ECH42-EF41-EBC41-EL41-GZ41 et EM34).....	3.300
1 **HAUT-PARLEUR** 21 cm, 1.800 w.	1.770
1 **ÉBÉNISTERIE** complète avec décor et fond (gravure ci-contre)..	4.155
LE RÉCEPTEUR COMPLET.....	17.185

(MONTAGE MÉCANIQUE GRATUIT)

PENDANT TOUT LE MOIS DE JANVIER,
CE RÉCEPTEUR sera adressé FRANCO
CONTRE MANDAT DE **18.400** FRANCS
(même en cas de hausses).

C.C.P. PARIS 658-42

NOUVEAU CATALOGUE et tarif par retour contre 75 francs pour participation aux frais.

CES PRIX S'ENTENDENT TAXES 2,83 % EN SUS

PRIX MOYEN DU PORT et EMBALLAGE pour la FRANCE MÉTROPOLITAINE : 800 francs.

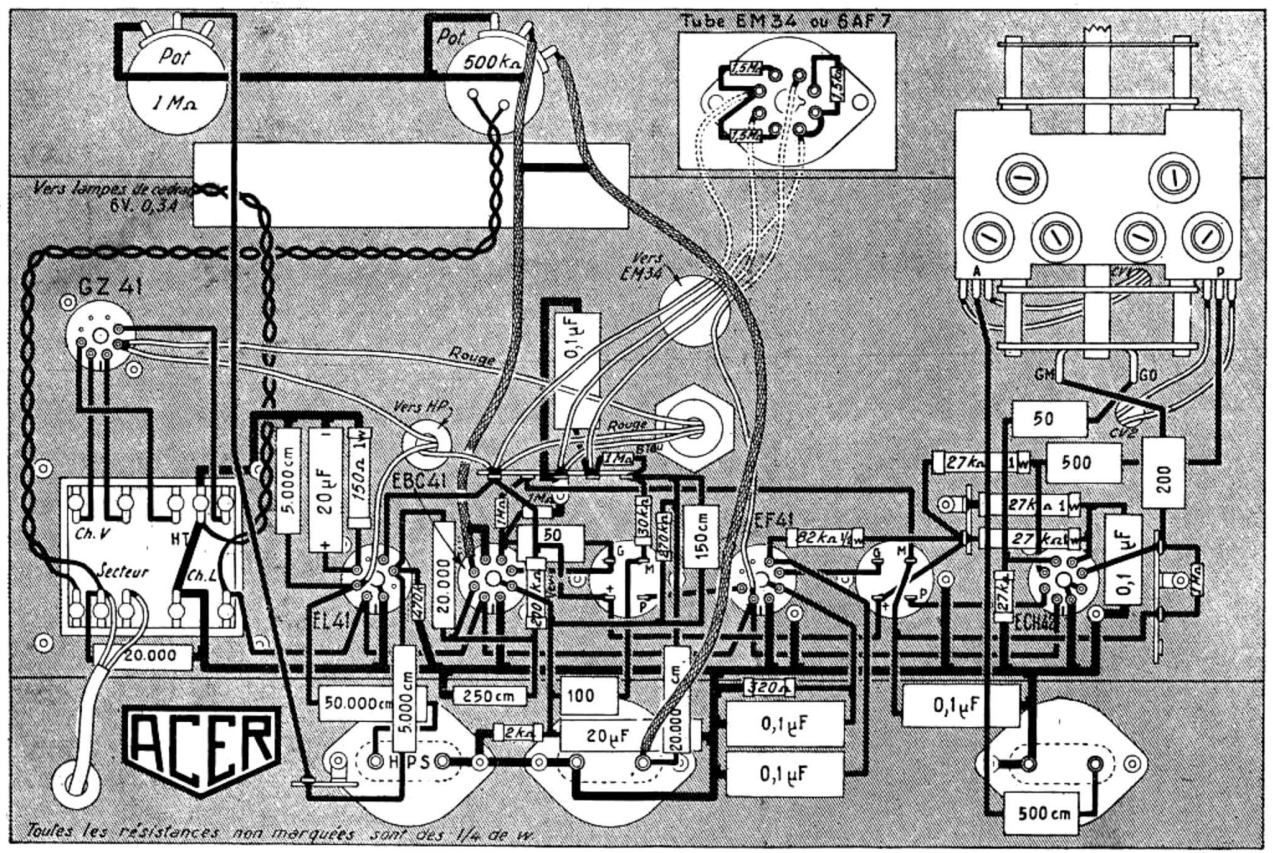

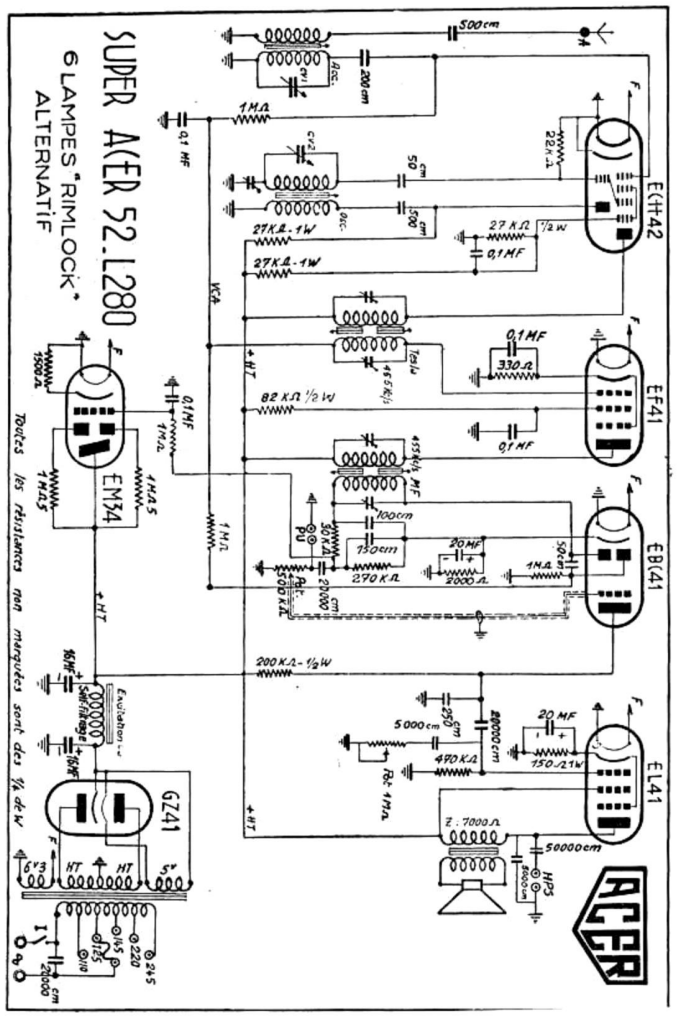

CONSERVEZ CETTE PAGE ! ELLE VOUS SERA UTILE UN JOUR !..