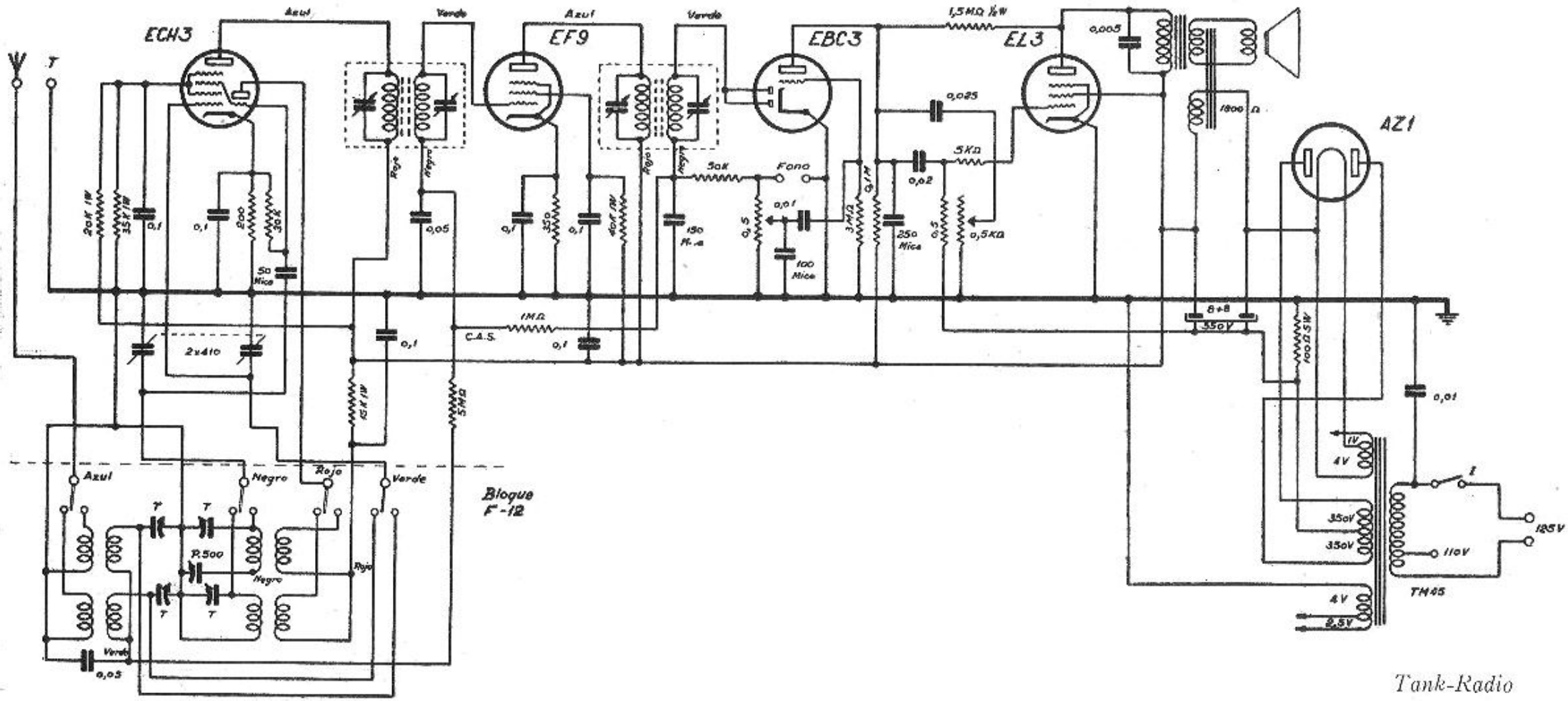
ECH3
EF9
EBC3
EL3
AZ1
Azul
Verde
Rojo
Negro
Fono
C.A.S.
Bloque F-12
TM45
125V
110V
4V
2,5V
350V
1800 Ω
8+8
1,5MΩ ½W
0,005
0,025
5KΩ
0,02
0,5KΩ
50K
0,01
100 Mica
250 Mica
150 Mica
1MΩ
2x410
15K 1W
5MΩ
20K 1W
35K 1W
0,1
200
30K
50 Mica
0,05
350
40K 1W
0,5
3MΩ
0,1M
100Ω 5W
P.500
T

Tank-Radio