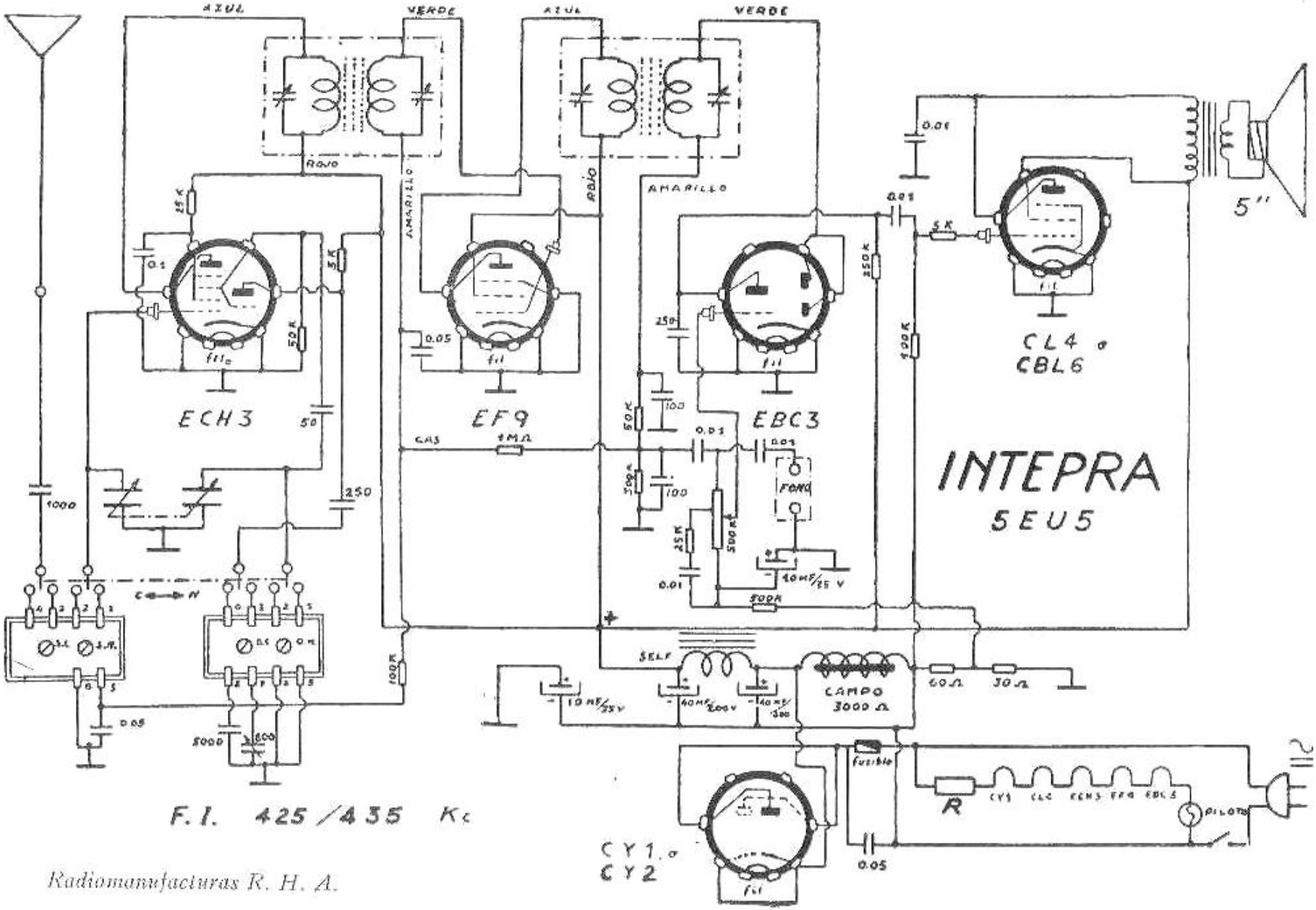

Radiomanufacturas R. H. A.

Este receptor universal emplea, indistintamente, las válvulas CY1 o CY2, como rectificadora, CL4 o y CBL6 como pentodo de salida. Debe tenerse en cuenta que el valor de la resistencia limitadora *R* varía según el equipo de válvulas que se emplee.

Equipo de sintonía: Kanyón Ferrotrón (fabricado por «Radio Manufacturas R. H. A., Ltda.». Tándem doble RB2 (normal) o ARB2 (antimicrofónico), fabricados por «R. H. A.».