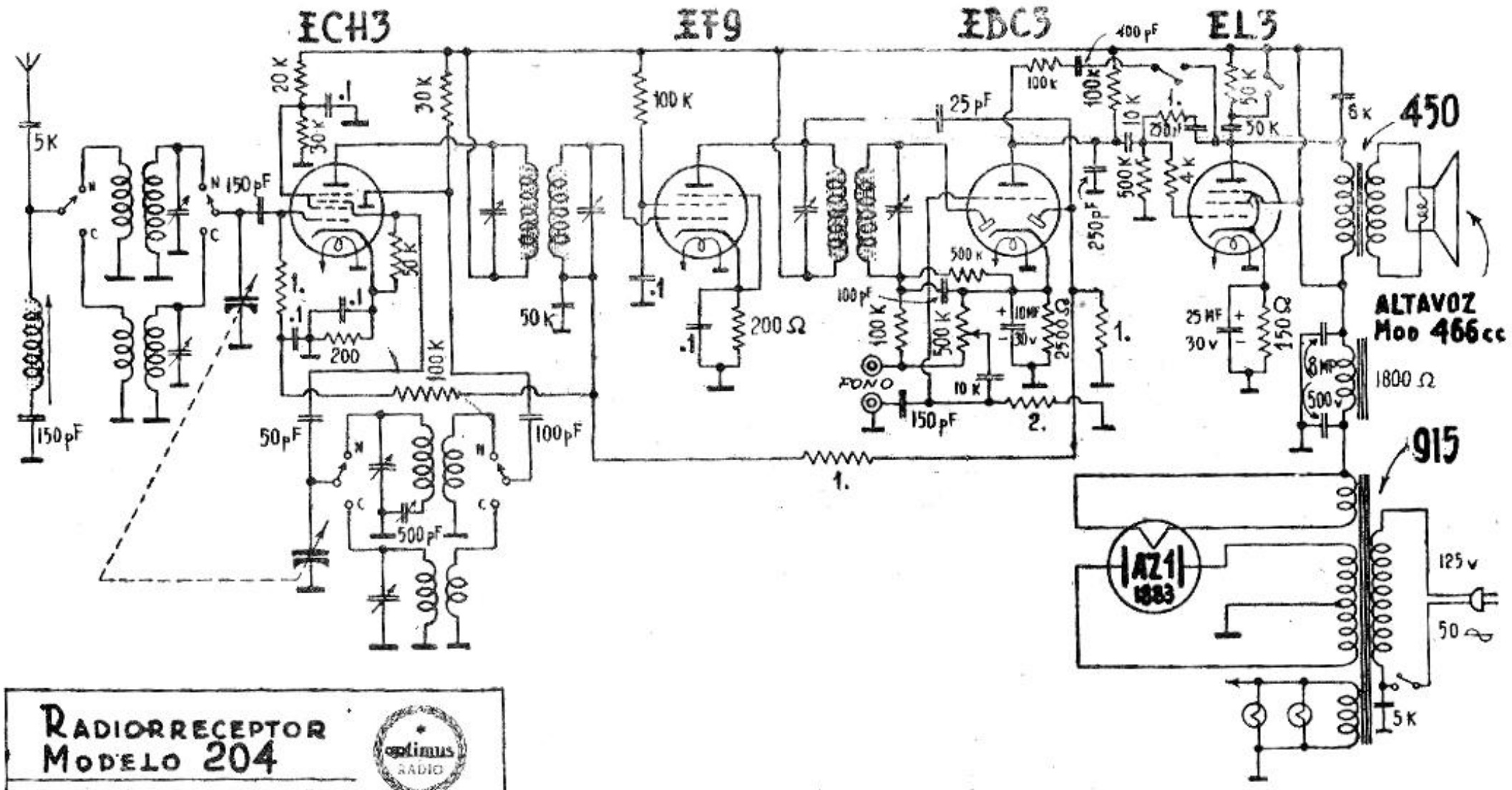

RADIORRECEPTOR MODELO 204

optimus RADIO

ONDAS { NORMAL 1570 A 525 KC
CORTA 15'80 A 52 m.

PUNTOS DE AJUSTE { NORMAL: 1400 y 600 Kc
CORTA: 16 m.

PLA HERMANOS Y Cía

GERONA OCTUBRE 1948 ESPAÑA