Telefunken T 438 U

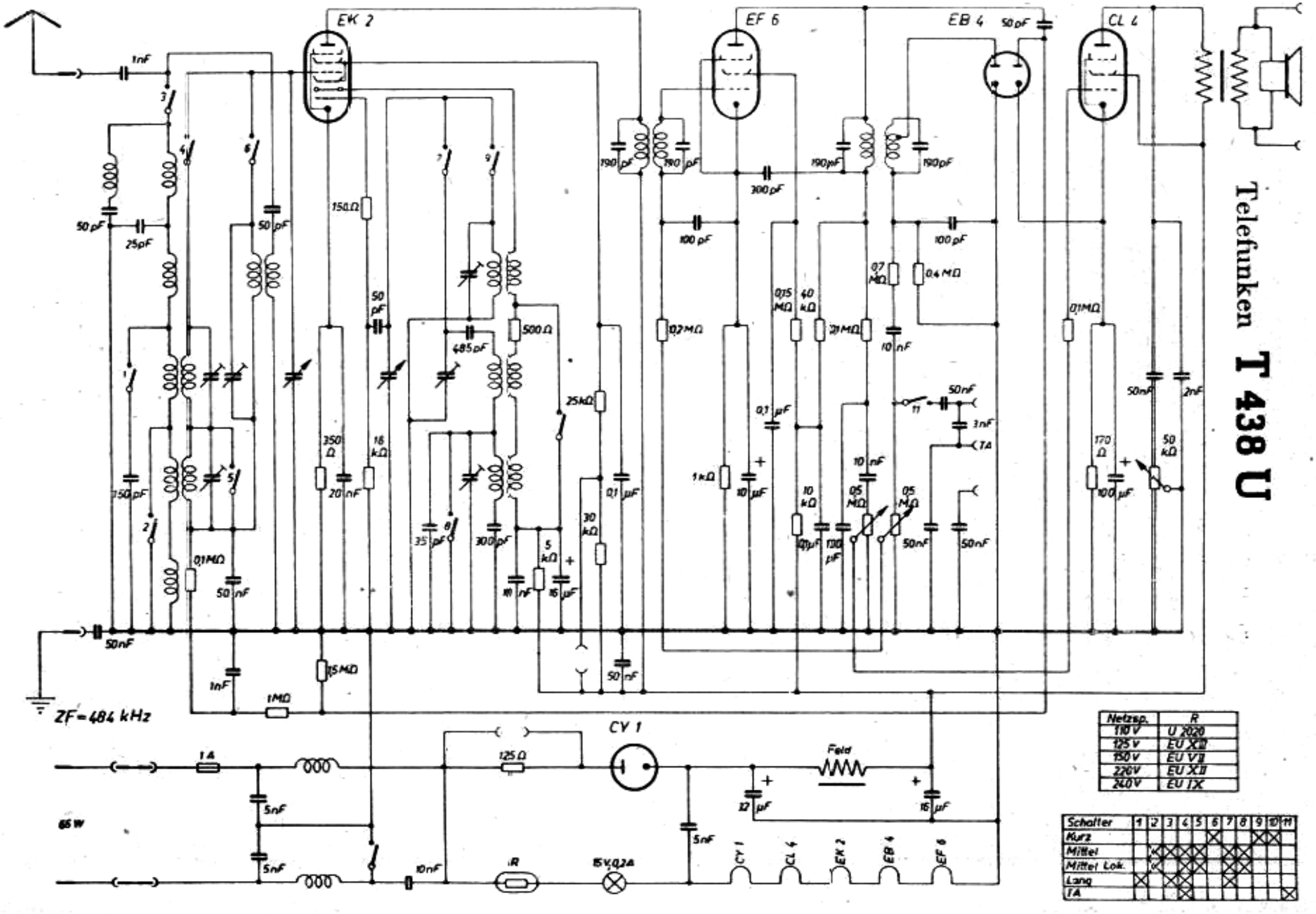

Netzsp.	R
110 V	U 2020
125 V	EU XIII
150 V	EU VII
220 V	EU XII
240 V	EU IX

Schalter	1	2	3	4	5	6	7	8	9	10	11
Kurz						X			X	X	
Mittel		X	X	X	X		X	X			
Mittel Lok.		X		X	X		X	X			
Lang	X		X	X			X				
TA				X							X