Telefunken T 439 U

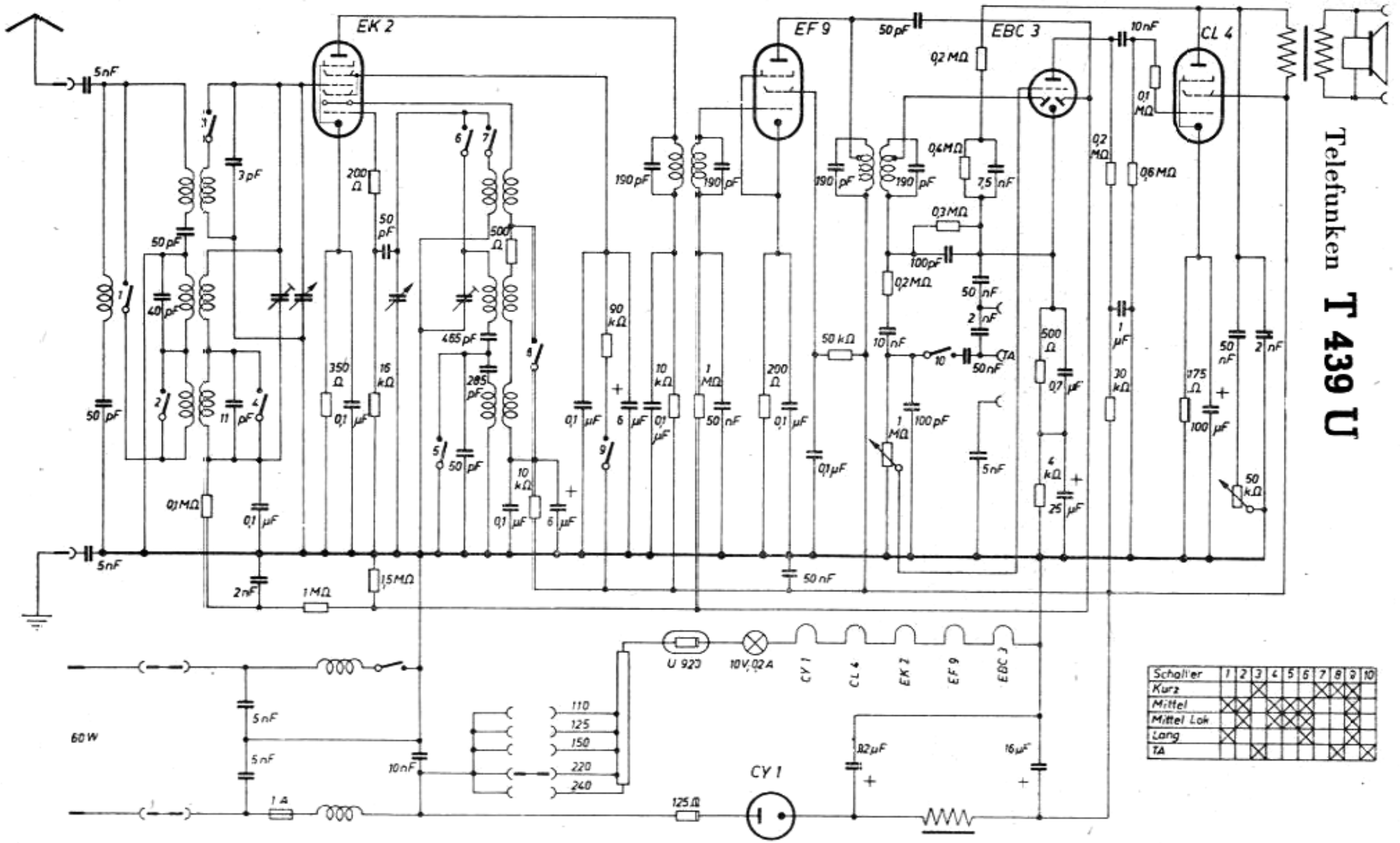

Schalter	1	2	3	4	5	6	7	8	9	10
Kurz			X				X	X	X	
Mittel	X	X		X	X	X			X	
Mittel Lok		X		X	X	X			X	
Lang	X					X			X	
TA			X					X		X