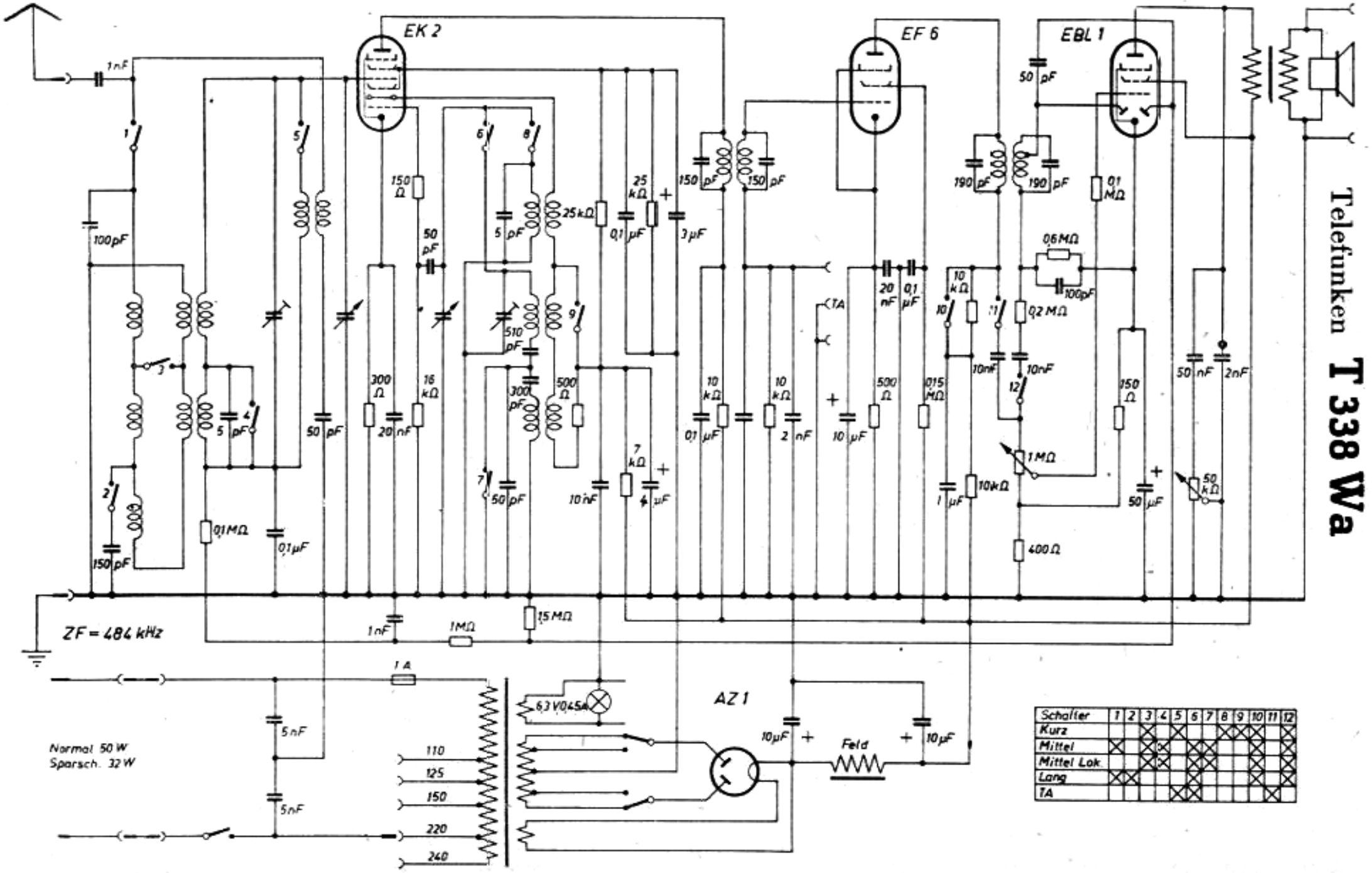
Telefunken
T 338 Wa
EK 2
EF 6
EBL 1
AZ 1
ZF = 484 kHz
Normal 50 W
Sparsch. 32 W
110
125
150
220
240
6,3 V/0,45 A
Feld
TA
Schalter 1 2 3 4 5 6 7 8 9 10 11 12
Kurz
Mittel
Mittel Lok
Lang
TA