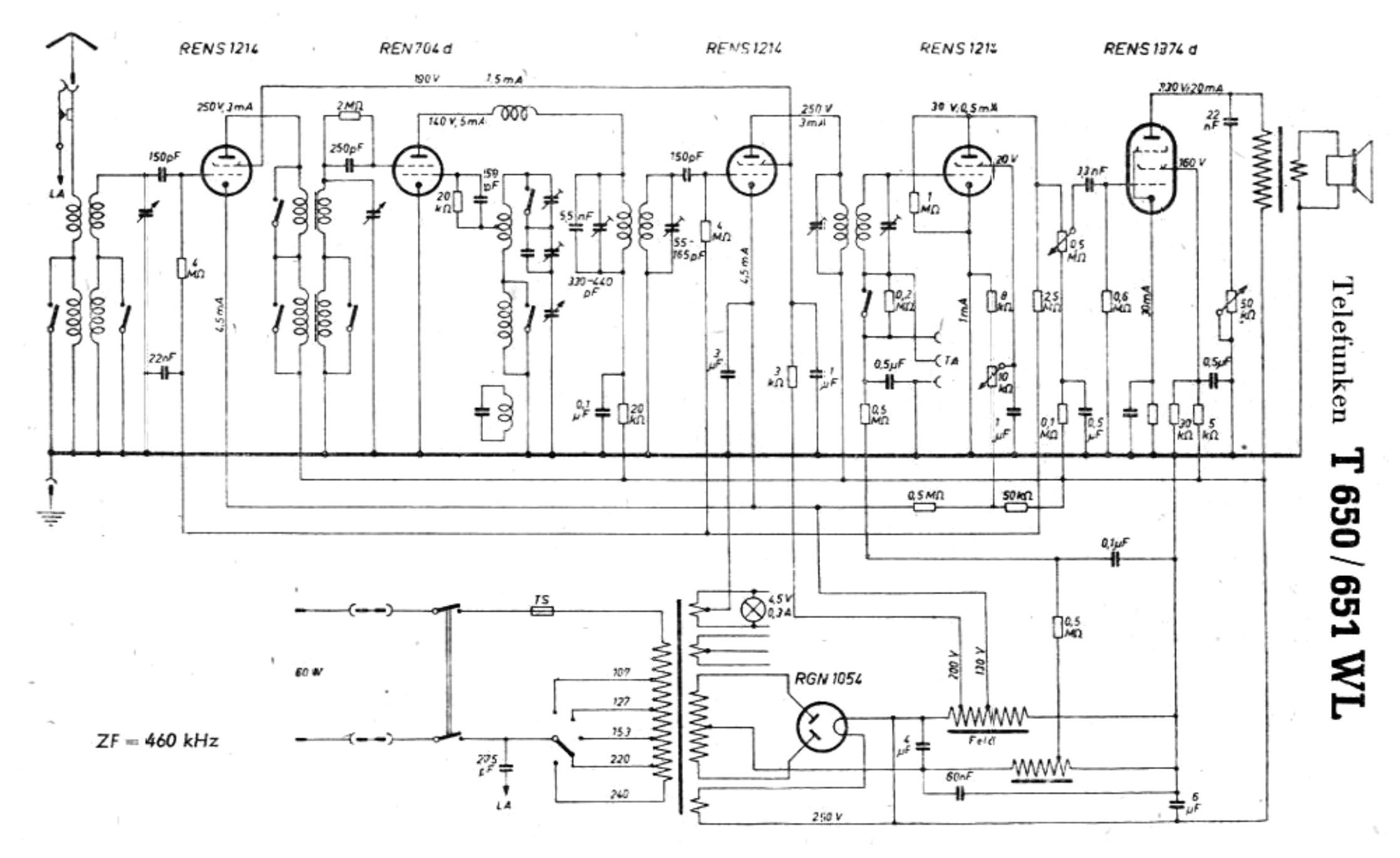

Telefunken **T 650 / 651 WL**

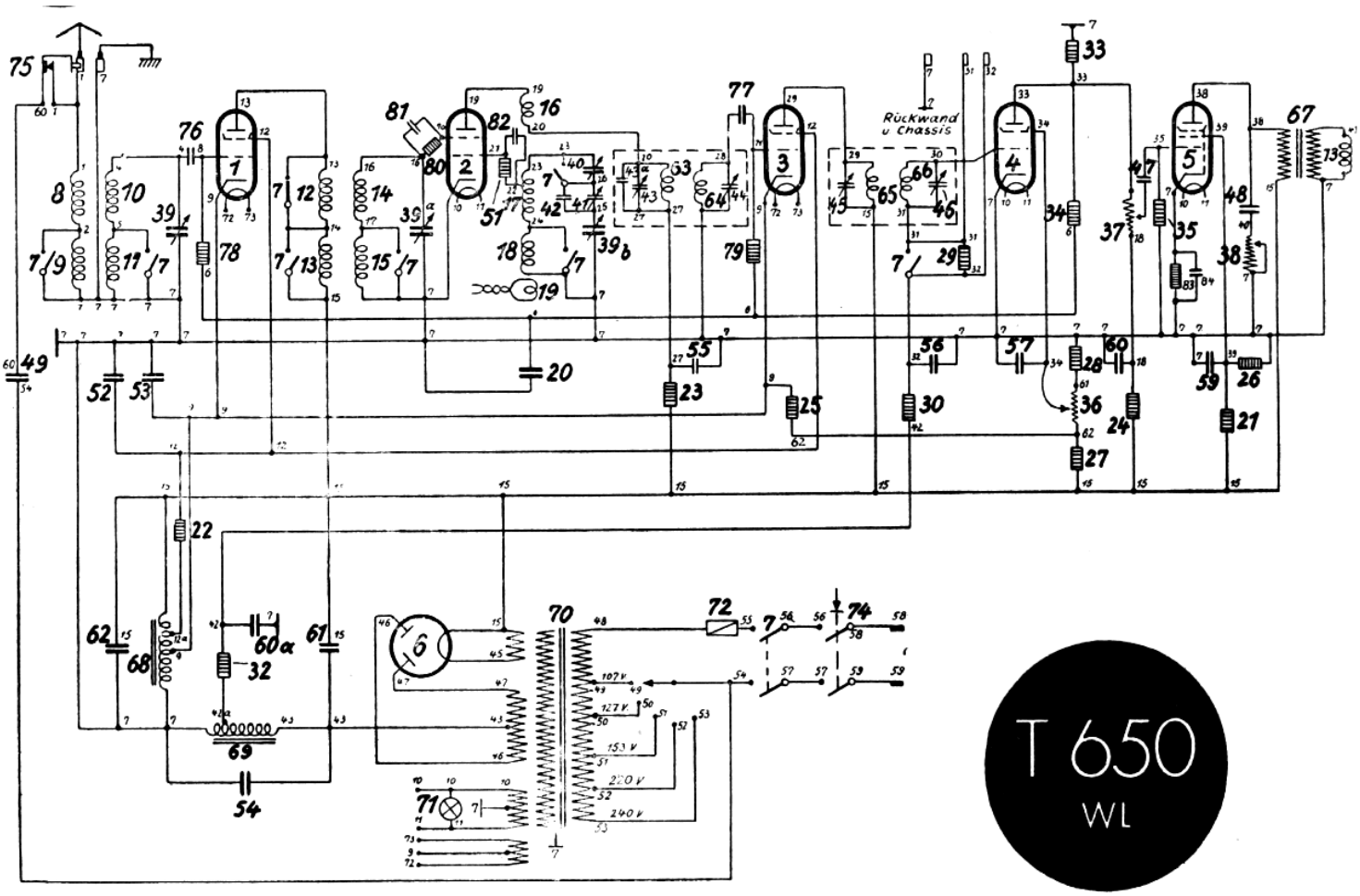

20	22000 pF	31	0,5 MOhm	40	330-440 pF	51	20.000 Ohm	61	4 mF
21	5000 Ohm	32	0,5 MOhm	41	330-440 pF	52	1 mF	62	6 mF
22	3000 Ohm	33	1 MOhm	42	300 pF	53	3 mF	76	150 pF
23	20,000 Ohm	34	2,5 MOhm	43a	5500 pF	54	60.000 pF	77	150 pF
24	0,1 MOhm	35	0,6 MOhm	43	330-440 pF	55	0,1 mF	78	4 MOhm
25	0,5 MOhm	36	10.000 Ohm	44	55-165 pF	56	0,5 mF	79	4 MOhm
26	30.000 Ohm	37	0,5 MOhm	45	55-165 pF	57	1 mF	80	2 MOhm
27	50.000 Ohm	38	50.000 Ohm	46	55-165 pF	58	1 mF	81	250 pF
28	8000 Ohm	39	490 pF	47	3300 pF	59	0,5 mF	82	50 pF
29	0,2 MOhm	39a	490 pF	48	22.000 pF	60	0,5 mF		
30	0,5 MOhm	39b	490 pF	49	275 pF	60a	0,1 mF		

BUIS		K	G2(4)	G3(5)	A	Atr	K	G2(4)	G3(5)	A	Atr
1	RENS 1214	130	190		250			1,5		3	
2	REN 704d				140					5	
3	RENS 1214	130	190		250			1,5		3	
4	RENS 1204	5	35		10			1		0,5	
5	RENS 1374	12	160		230		30	10		20	
6	RGN 1054	250					65				