Telefunken T 640 GL/o

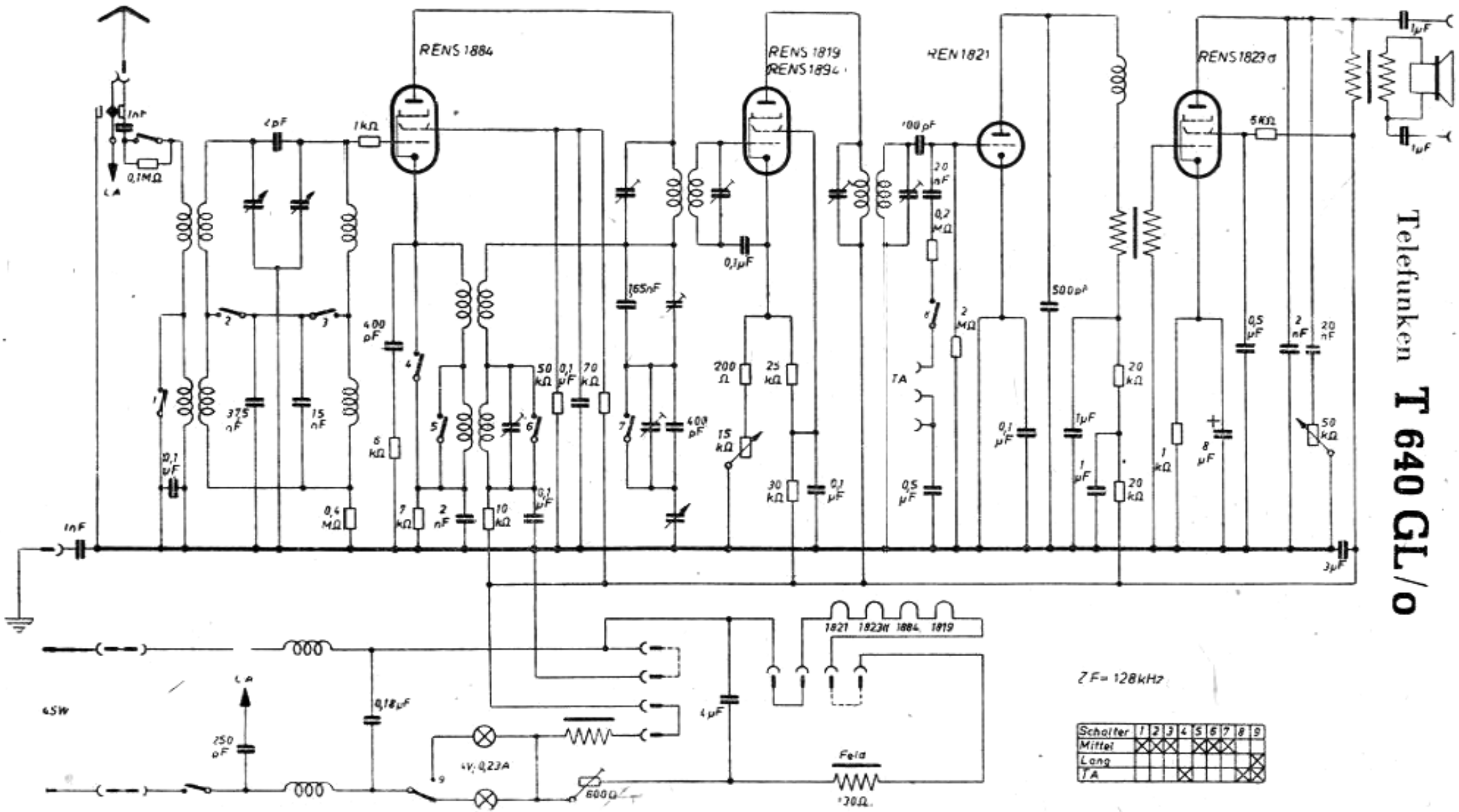

Schalter	1	2	3	4	5	6	7	8	9
Mittel	X	X	X		X	X	X		
Lang									X
TA				X				X	X