Telefunken T 642 WLK

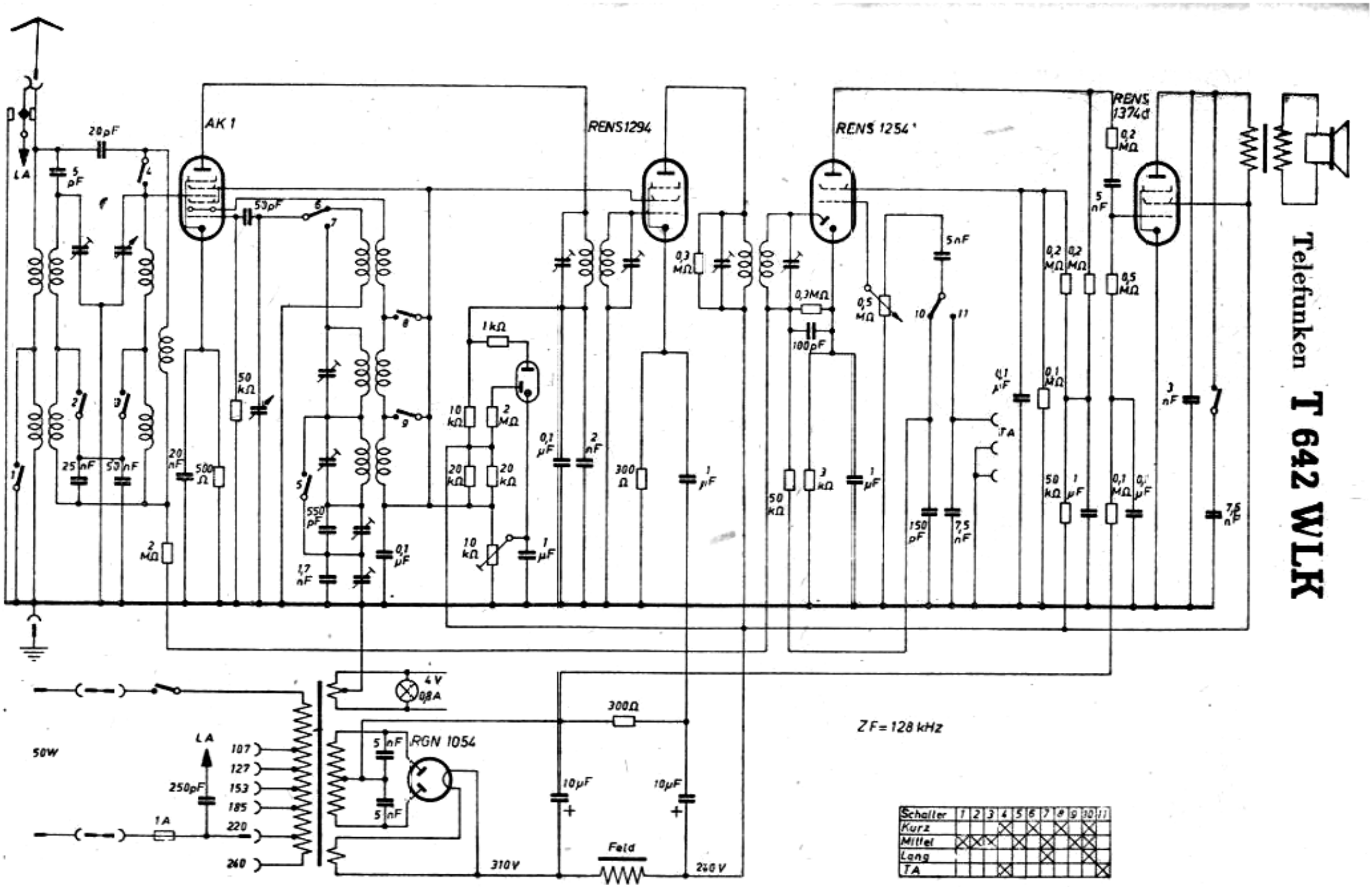

Schalter	1	2	3	4	5	6	7	8	9	10	11
Kurz				X		X		X		X	
Mittel	X	X	X		X		X		X	X	
Lang							X			X	
TA				X							X