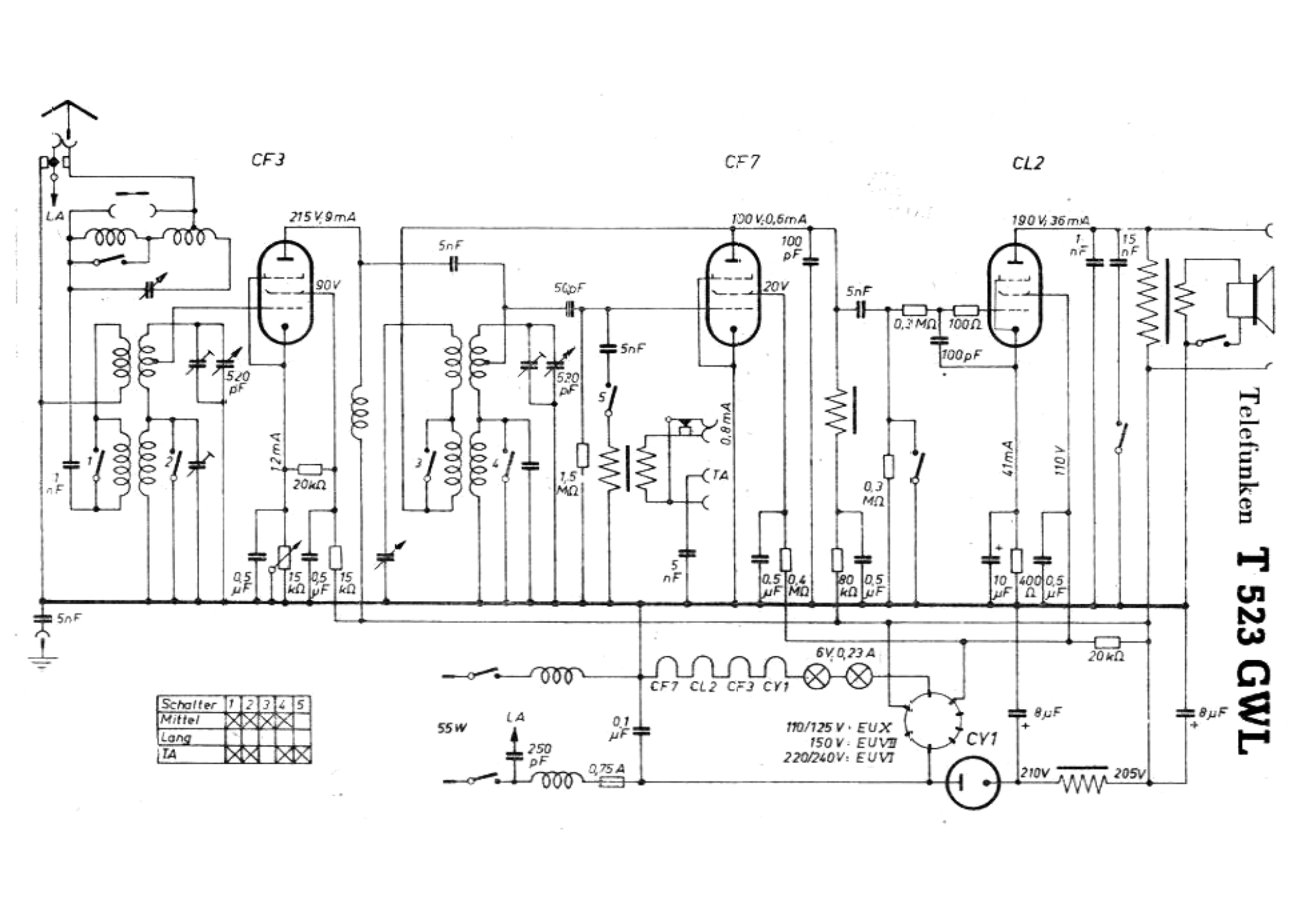
Telefunken T 523 GWL
CF3
CF7
CL2
LA
215 V; 9 mA
90 V
100 V; 0,6 mA
20 V
190 V; 36 mA
5 nF
50 pF
100 pF
5 nF
0,3 MΩ
100 Ω
100 pF
1 nF
15 nF
520 pF
520 pF
1 nF
12 mA
20 kΩ
1,5 MΩ
0,8 mA
TA
0,3 MΩ
41 mA
110 V
0,5 µF
15 kΩ
0,5 µF
15 kΩ
5 nF
0,5 µF
0,4 MΩ
80 kΩ
0,5 µF
10 µF
400 Ω
0,5 µF
5 nF
20 kΩ
6 V; 0,23 A
CF7 CL2 CF3 CY1
55 W
LA
250 pF
0,1 µF
0,75 A
110/125 V · EUX
150 V · EUVII
220/240 V: EUVI
CY1
8 µF
8 µF
210 V
205 V
Schalter 1 2 3 4 5
Mittel
Lang
TA

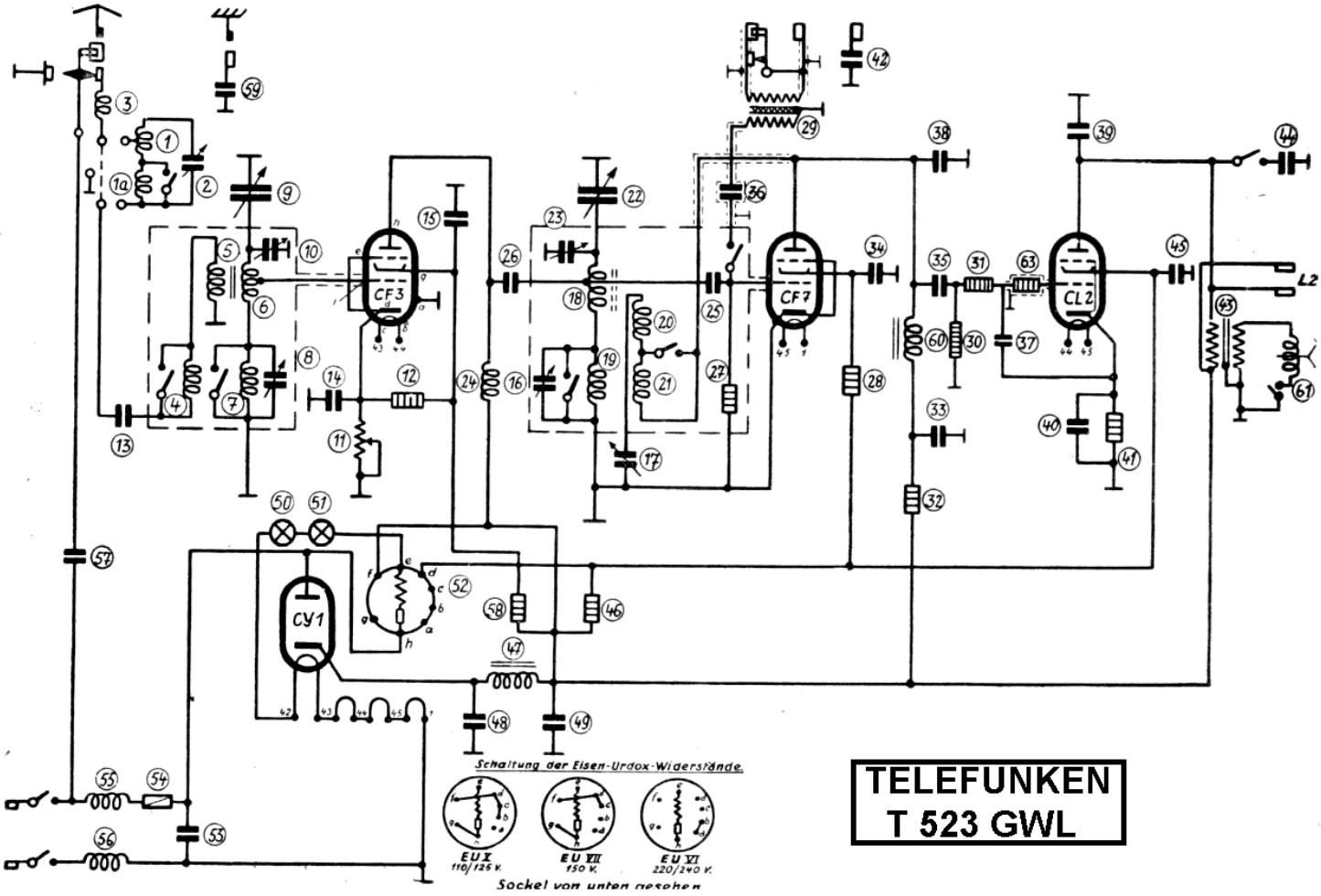

TELEFUNKEN
T 523 GWL

2	500 pF	26	5000 pF	35	5000 pF	42	5000 pF	34	0,5 mF
11	200 Ohm	27	1,5 MOhm	36	5000 pF	44	15.000 pF	57	250 pF
12	30.000 Ohm	28	0,4 MOhm	37	100 pF	45	0,5 mF	58	15.000 Ohm
13	1000 pF	30	0,3 MOhm	38	100 pF	46	20.000 Ohm	59	5000 pF
14	0,5 mF	31	0,3 MOhm	39	1000 pF	48	8 mF	63	100 Ohm
15	0,5 mF	32	80.000 Ohm	40	10 mF	49	8 mF		
23	50 pF	33	0,5 mF	41	400 Ohm	53	0,1 mF		

BUIS	K	G2(4)	G3(5)	A	Atr	K	G2(4)	G3(5)	A	Atr
220V: CF 3 (max.)	2,5	90		200		9,5	2,5		7	
" (min.)	50	135		200			0		0	
110V: CF 3 (max.)	1	40		95			1		1	
" (min.)	25	60		95			0		0	
220V: CF 7	0	15		100			0,2		0,6	
110V: "	0	15		30			0,2		0,6	
220V: Cl 2	14	95		180		35	5		30	
110V: "	13	95		80		33	5		28	
220V: CY 1	210									
110v: CY 1	105									