Schaltbild mit Strom- und Spannungswerten des TELEFUNKEN Wechselstromsupers „Jubilate 6"

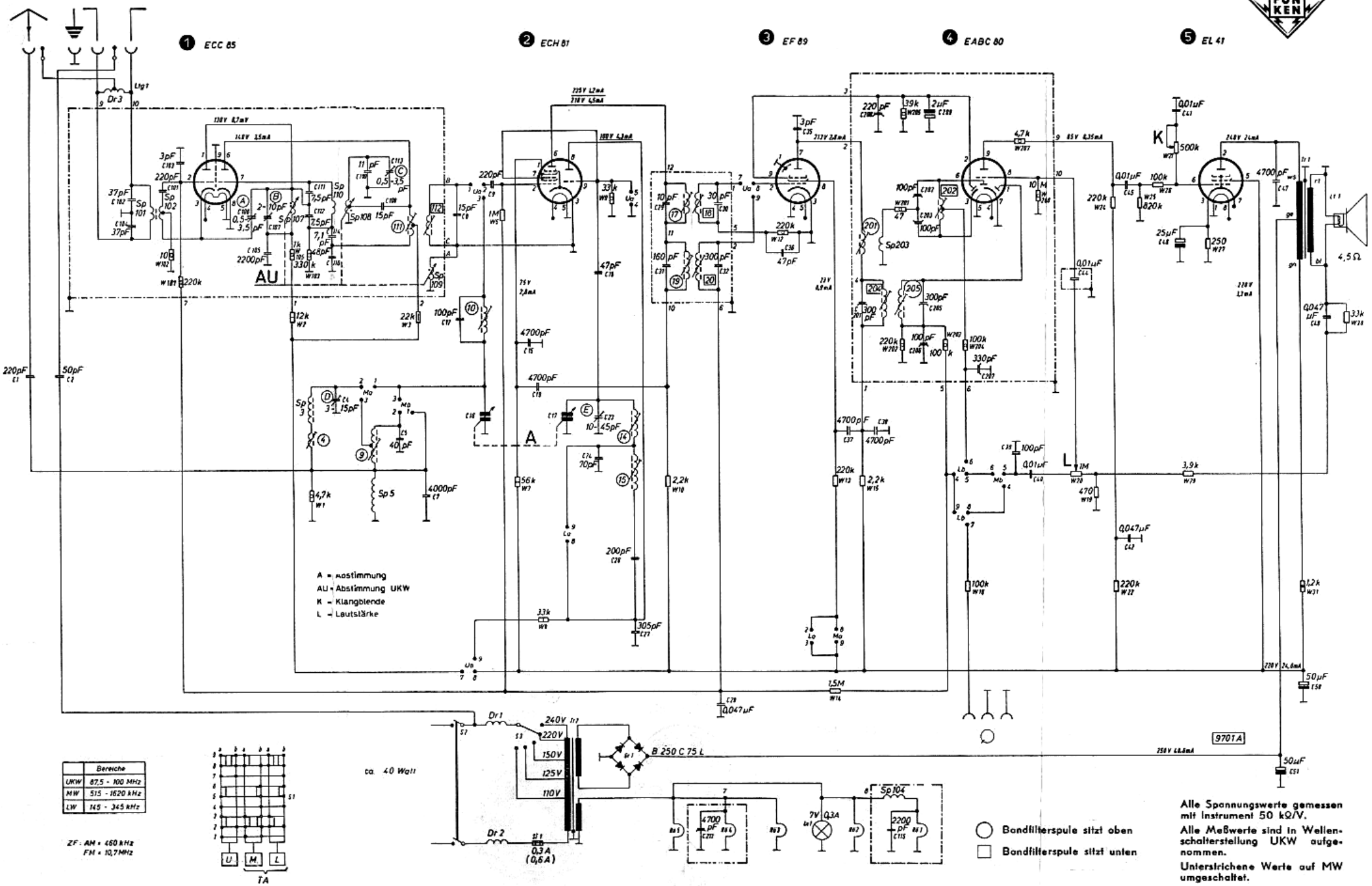

	Bereiche
UKW	87,5 - 100 MHz
MW	515 - 1620 kHz
LW	145 - 345 kHz

ZF: AM = 460 kHz
FM = 10,7 MHz