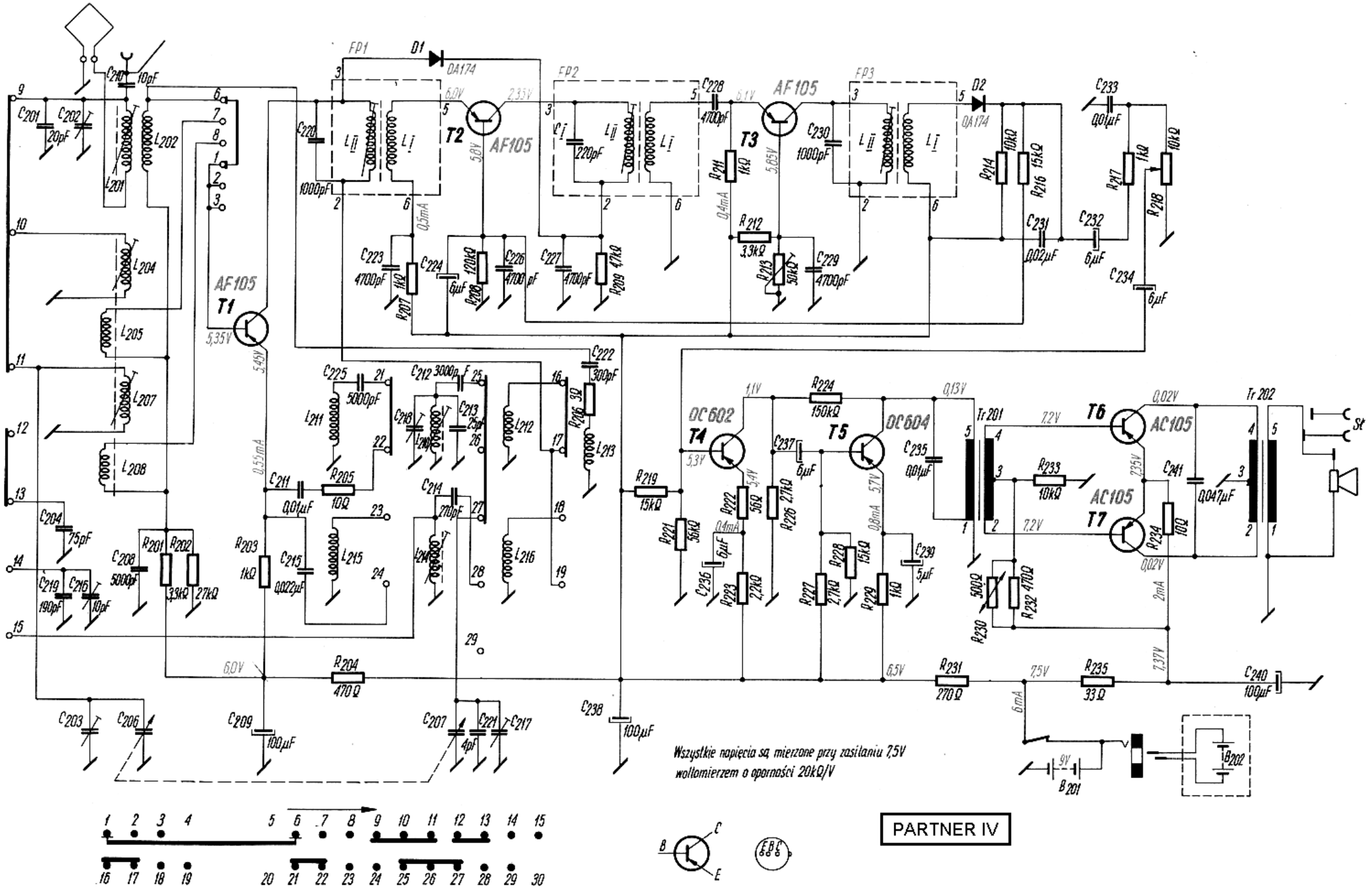

Wszystkie napięcia są mierzone przy zasilaniu 7,5V woltomierzem o oporności 20kΩ/V

PARTNER IV