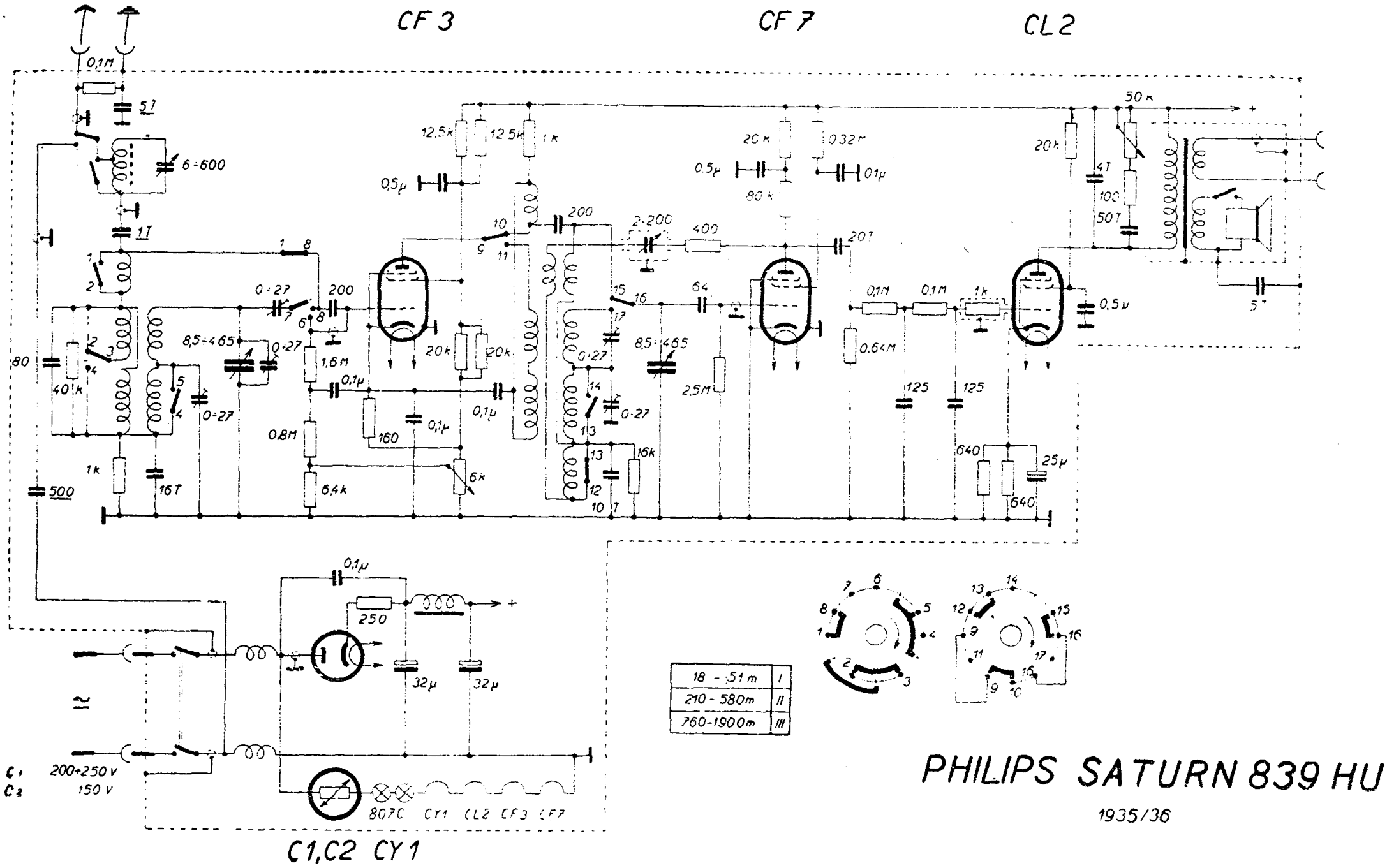

PHILIPS SATURN 839 HU

1935/36