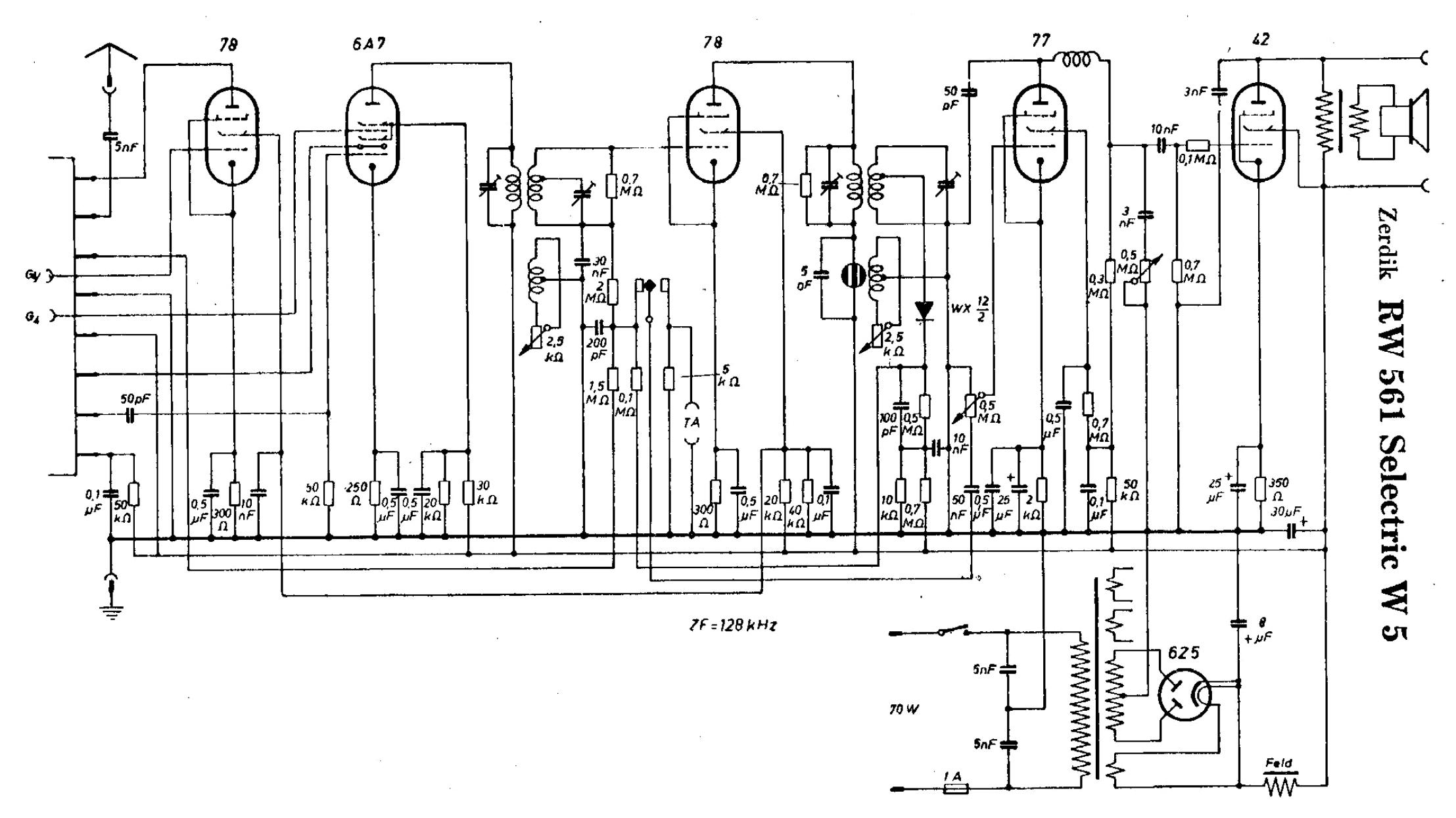
78
6A7
78
77
42
625
5nF
50pF
0,1 µF
50 kΩ
0,5 µF
300 Ω
10 nF
50 kΩ
250 Ω
0,5 µF
0,5 µF
20 kΩ
30 kΩ
0,7 MΩ
30 nF
2 MΩ
200 pF
1,5 MΩ
0,1 MΩ
2,5 kΩ
5 kΩ
TA
300 Ω
0,5 µF
20 kΩ
40 kΩ
0,1 µF
0,7 MΩ
5 pF
2,5 kΩ
100 pF
0,5 MΩ
10 nF
10 kΩ
0,7 MΩ
WX 12/2
0,5 MΩ
50 nF
0,5 µF
25 µF
2 kΩ
50 pF
0,5 µF
0,7 MΩ
0,1 µF
50 kΩ
3 nF
0,3 MΩ
0,5 MΩ
10 nF
0,1 MΩ
0,7 MΩ
3 nF
25 µF
350 Ω
30 µF
ZF = 128 kHz
5nF
70 W
5nF
1 A
8 µF
Feld
Zerdik RW 561 Selectric W 5