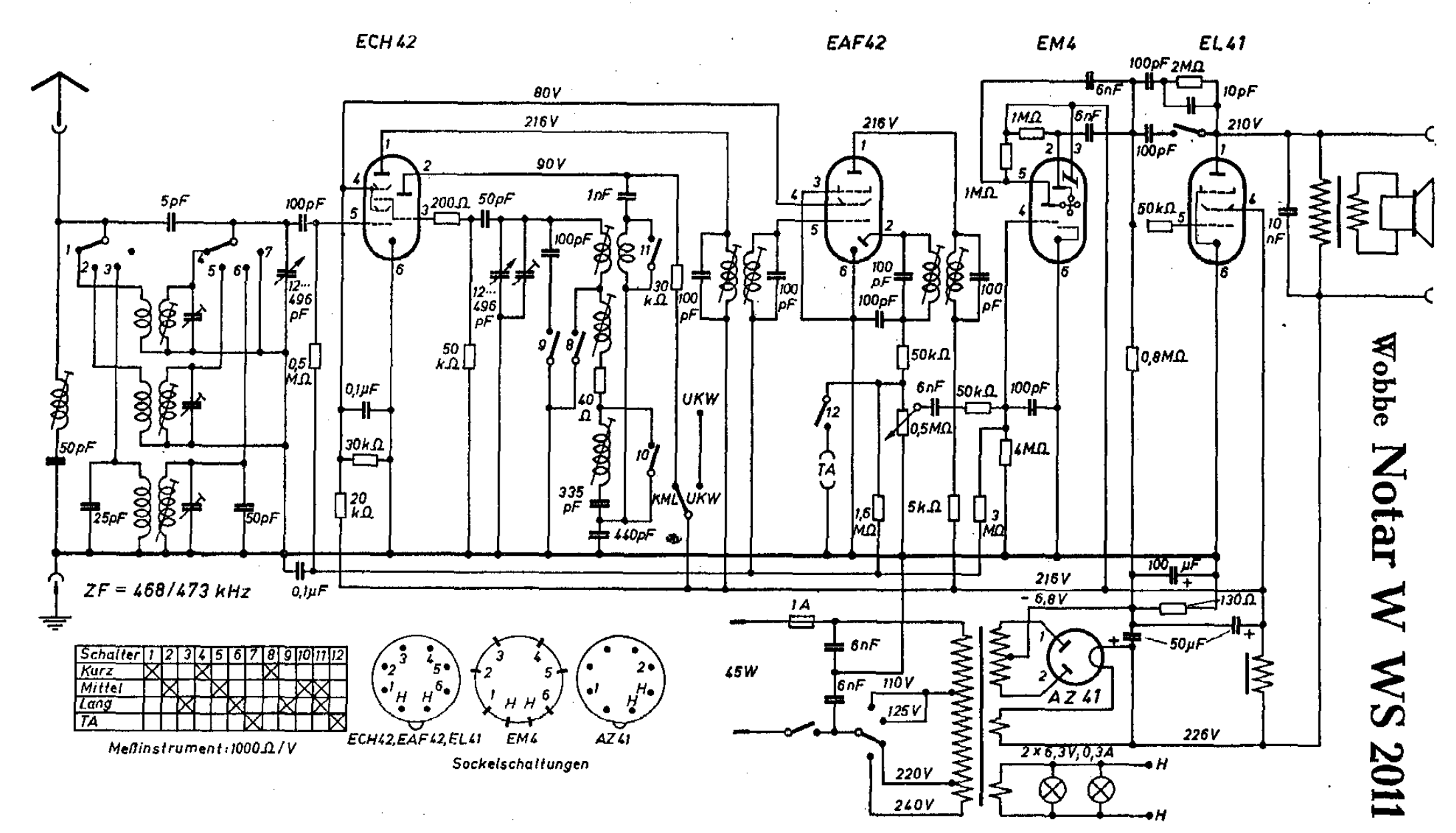

Schalter	1	2	3	4	5	6	7	8	9	10	11	12
Kurz	X			X				X				
Mittel		X			X					X	X	
Lang			X			X			X		X	
TA							X					X

Meßinstrument: 1000Ω/V

ECH42, EAF42, EL41 EM4 AZ41

Sockelschaltungen