Telefunken T 875 WK Zeesen

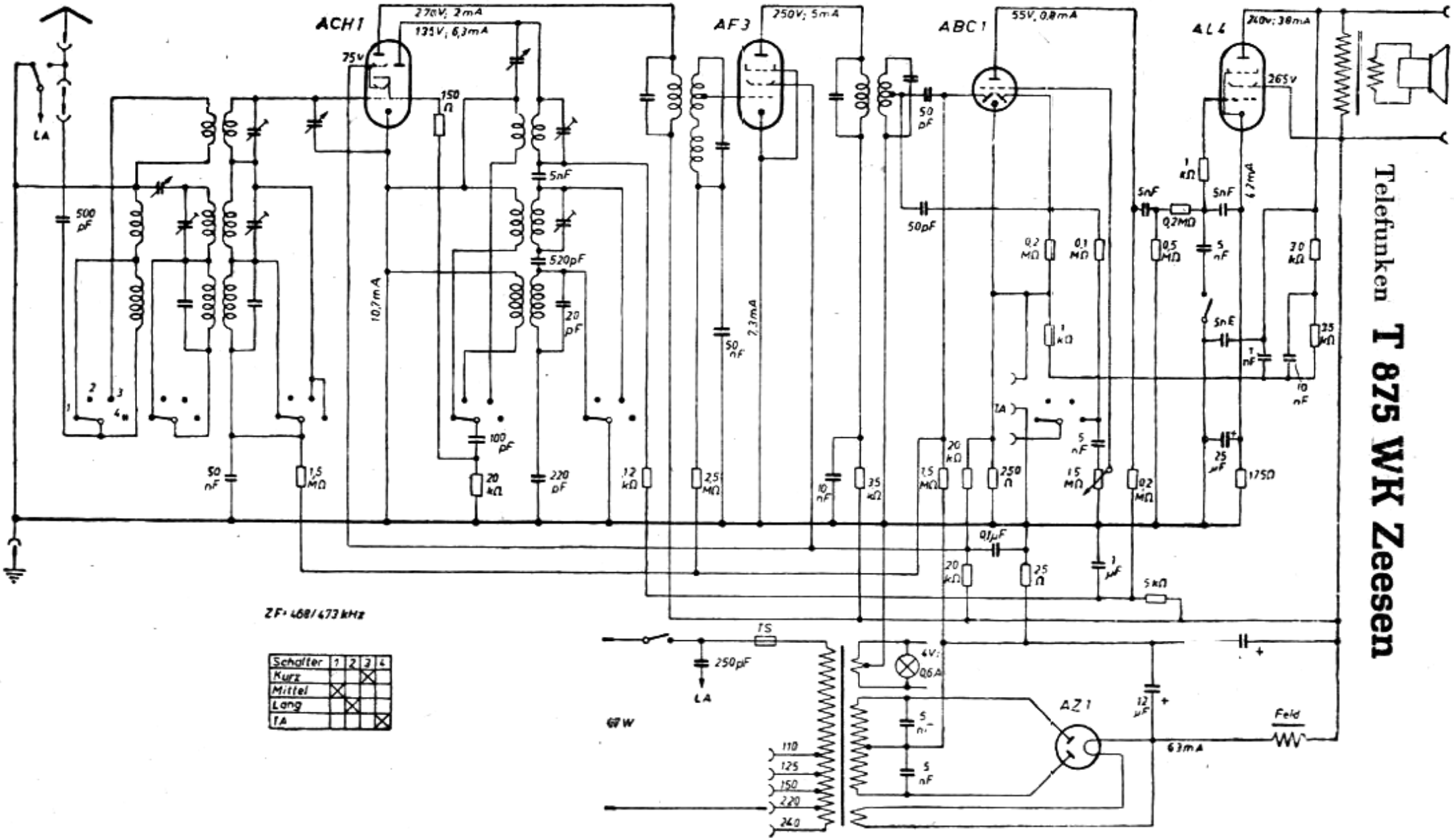

Schalter	1	2	3	4
Kurz			X	
Mittel	X			
Lang		X		
TA				X