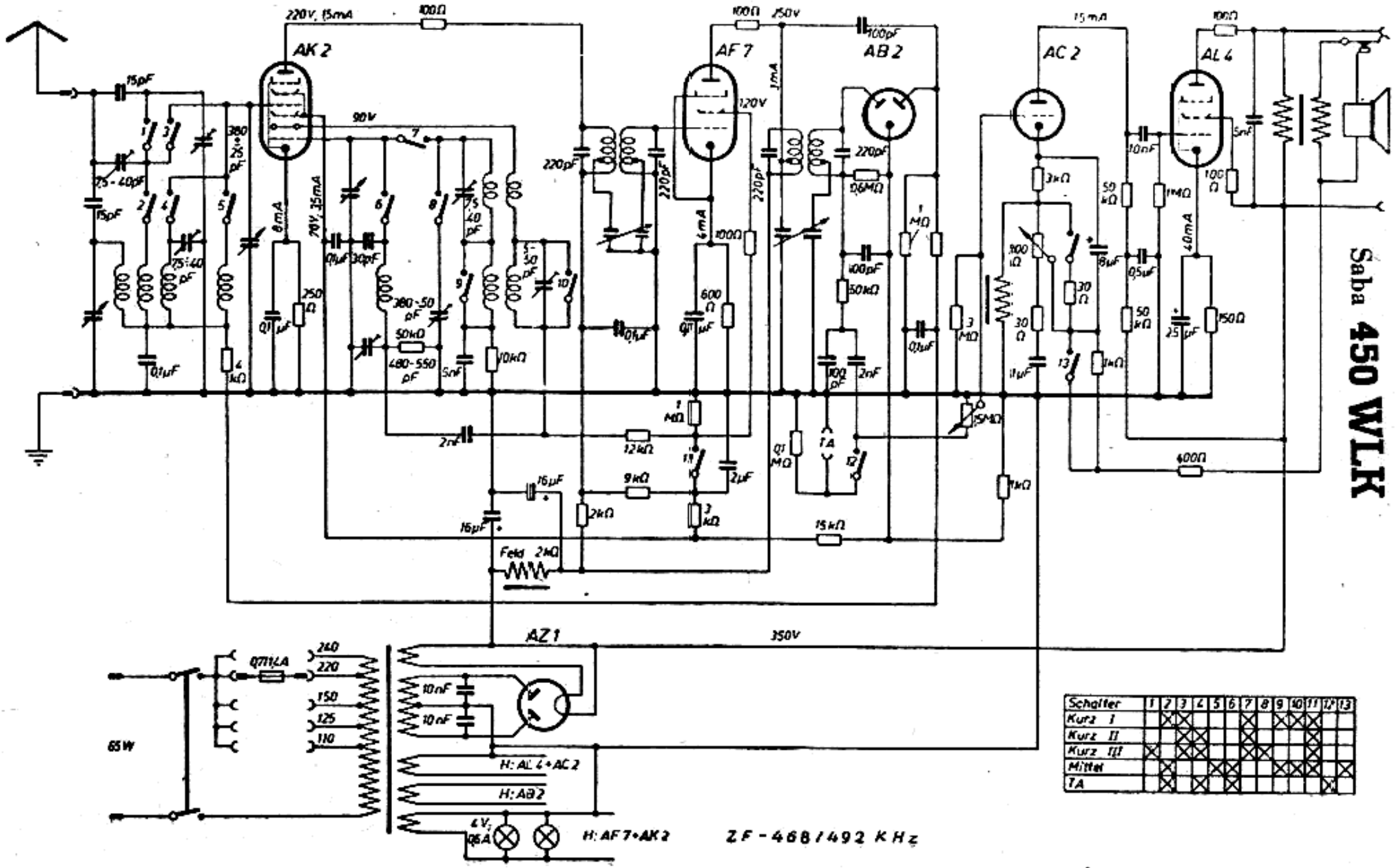

Saba **450 WLK**

Schalter	1	2	3	4	5	6	7	8	9	10	11	12	13
Kurz I		X	X				X		X	X	X		
Kurz II			X	X			X				X		
Kurz III	X		X	X			X	X			X		
Mittel		X			X	X			X	X	X		X
TA		X		X		X						X	