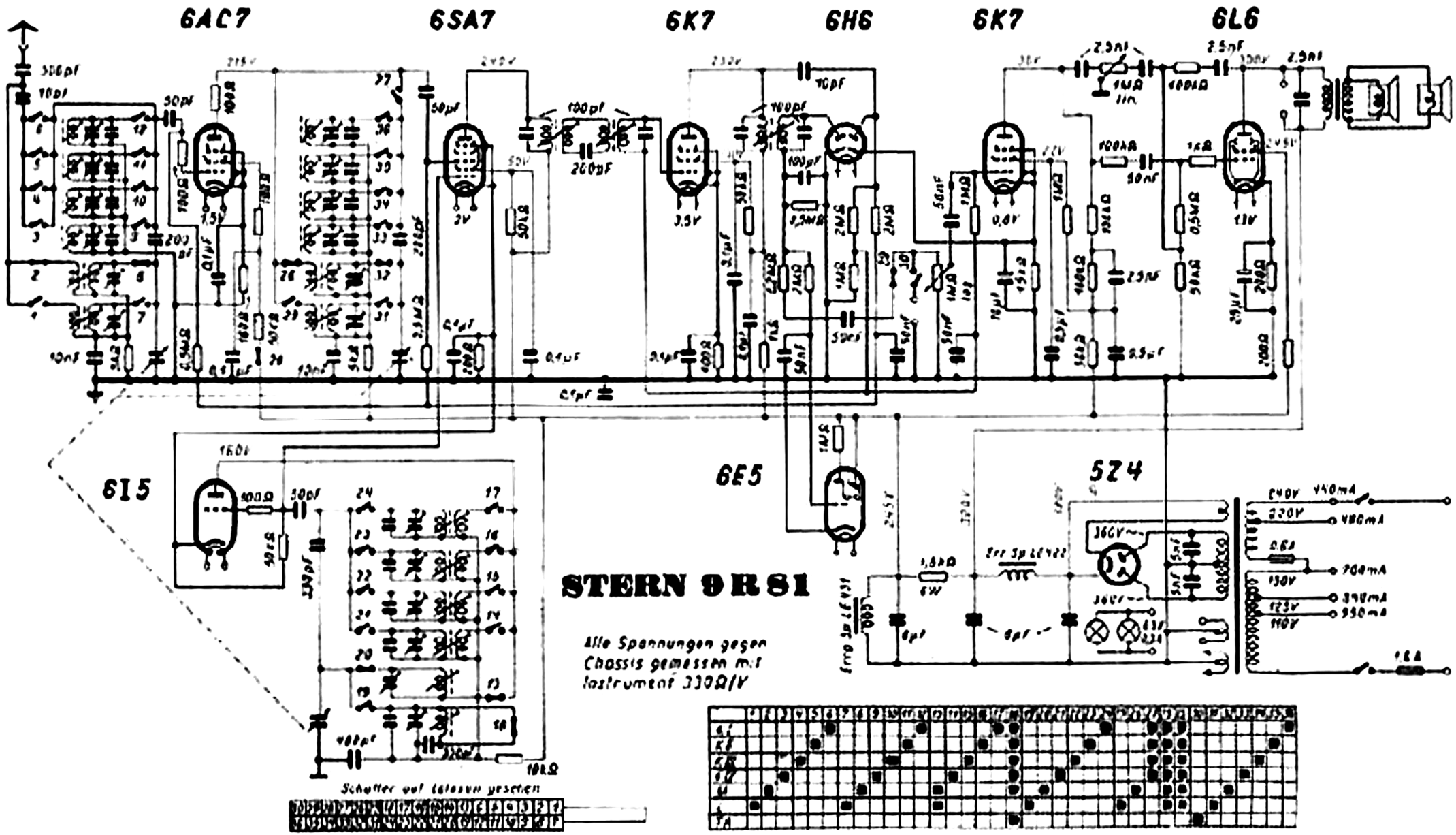
6AC7
6SA7
6K7
6H6
6K7
6L6
6E5
5Z4
6I5
STERN 9RS1
Alle Spannungen gegen Chassis gemessen mit Instrument 330Ω/V
Schalter auf Telefon gesetzt

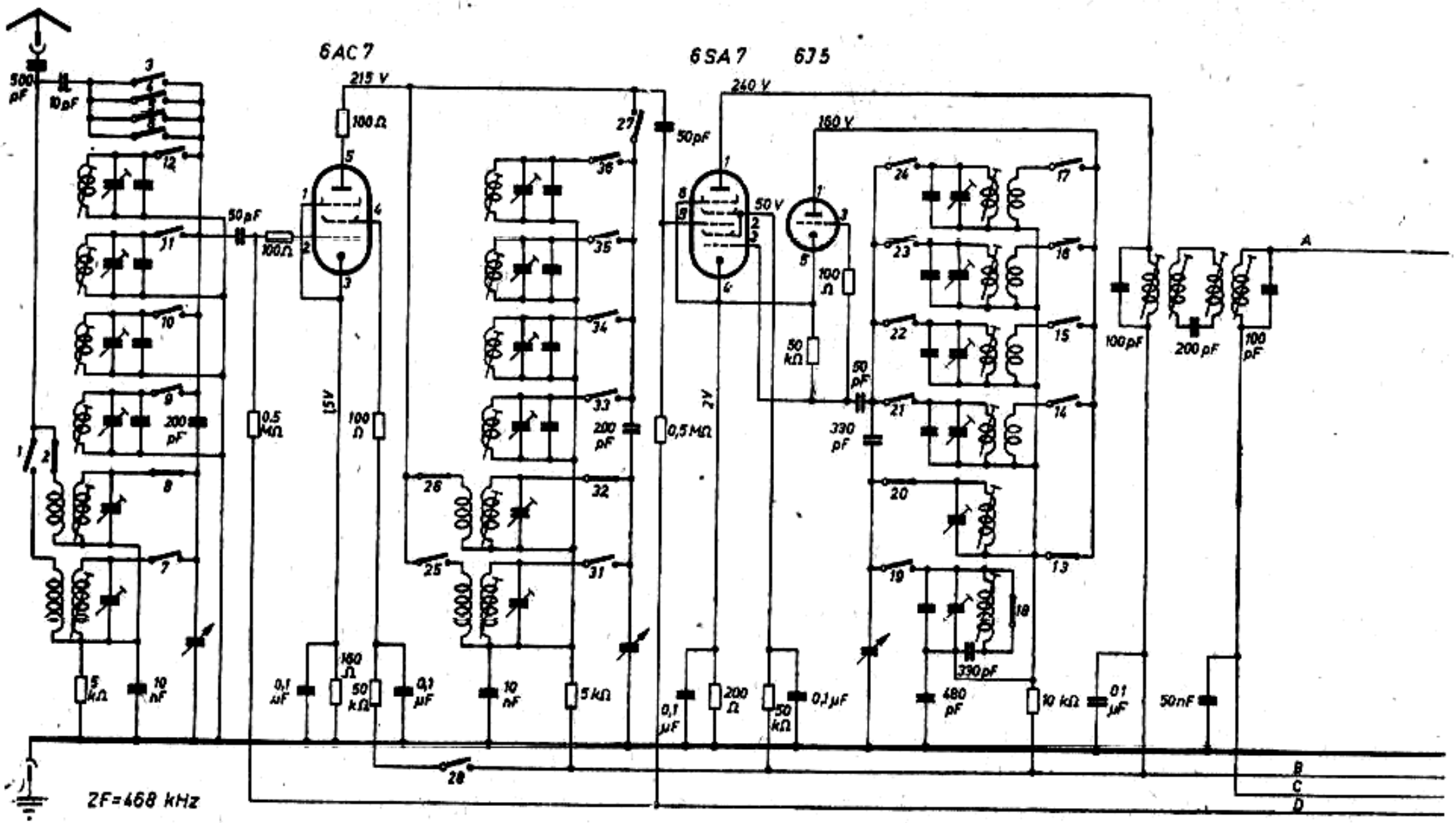

R-F-T Stern-Radio Rochlitz VEB 9 R 81

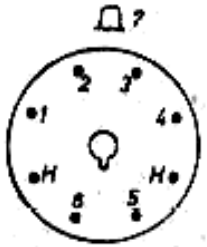

Sockelschaltung

λm	Schalter	1	2	3	4	5	6	7	8	9	10	11	12	13	14	15	16	17	18	19	20	21	22	23	24	25	26	27	28	29	30	31	32	33	34	35	36
15-29	Kurz I						X						X						X						X			X	X	X							X
22-31	Kurz II					X						X					X		X					X				X	X	X						X		
29-47	Kurz III				X						X					X			X				X					X	X	X					X			
44-75	Kurz IV			X						X					X				X			X						X	X	X				X				
200-580	Mittel		X						X					X					X		X						X		X	X			X					
750-2000	Lang	X						X						X						X						X			X	X		X						
	TA																		X												X							

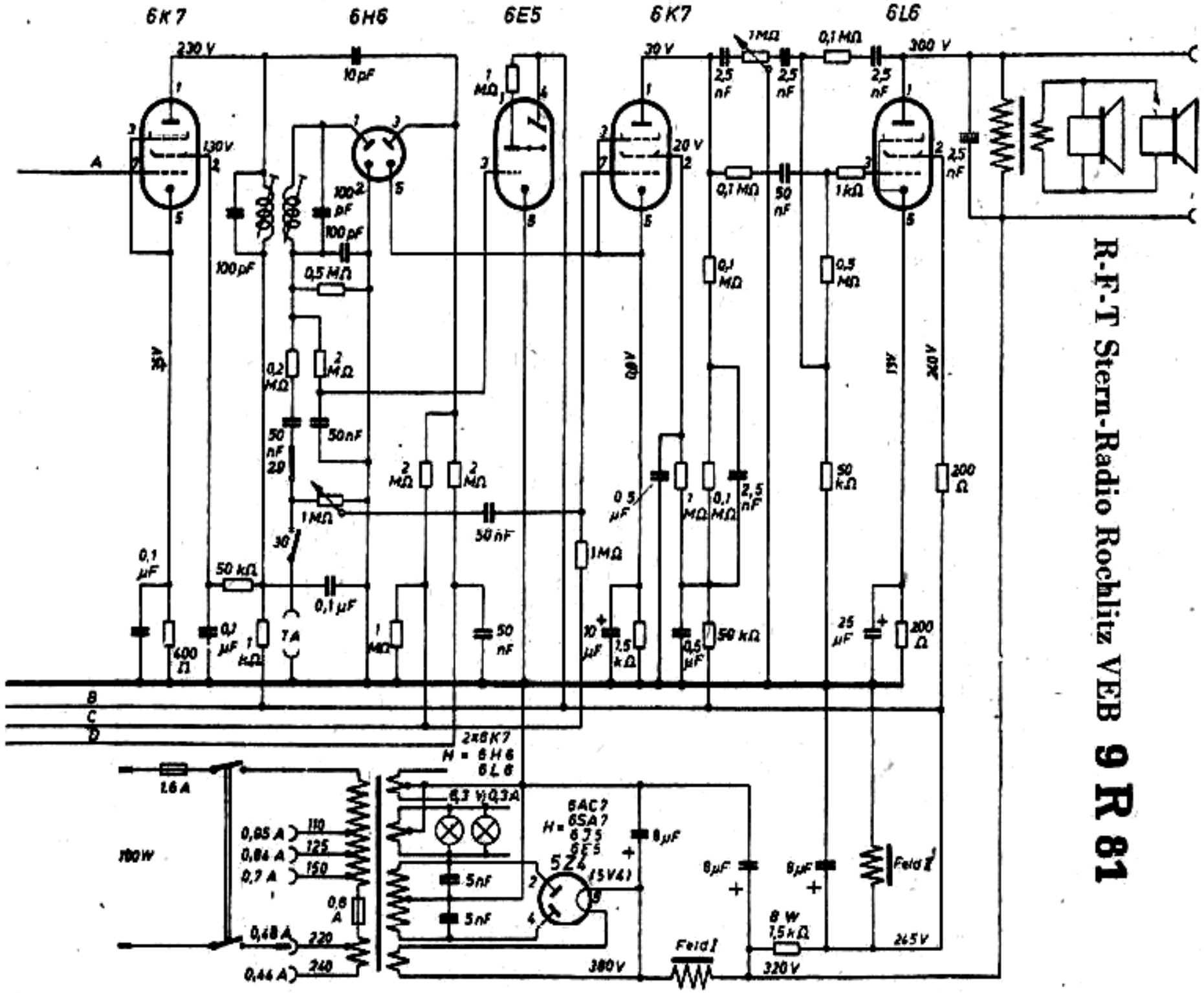

R-F-T Stern-Radio Rochlitz VEB **9 R 81**