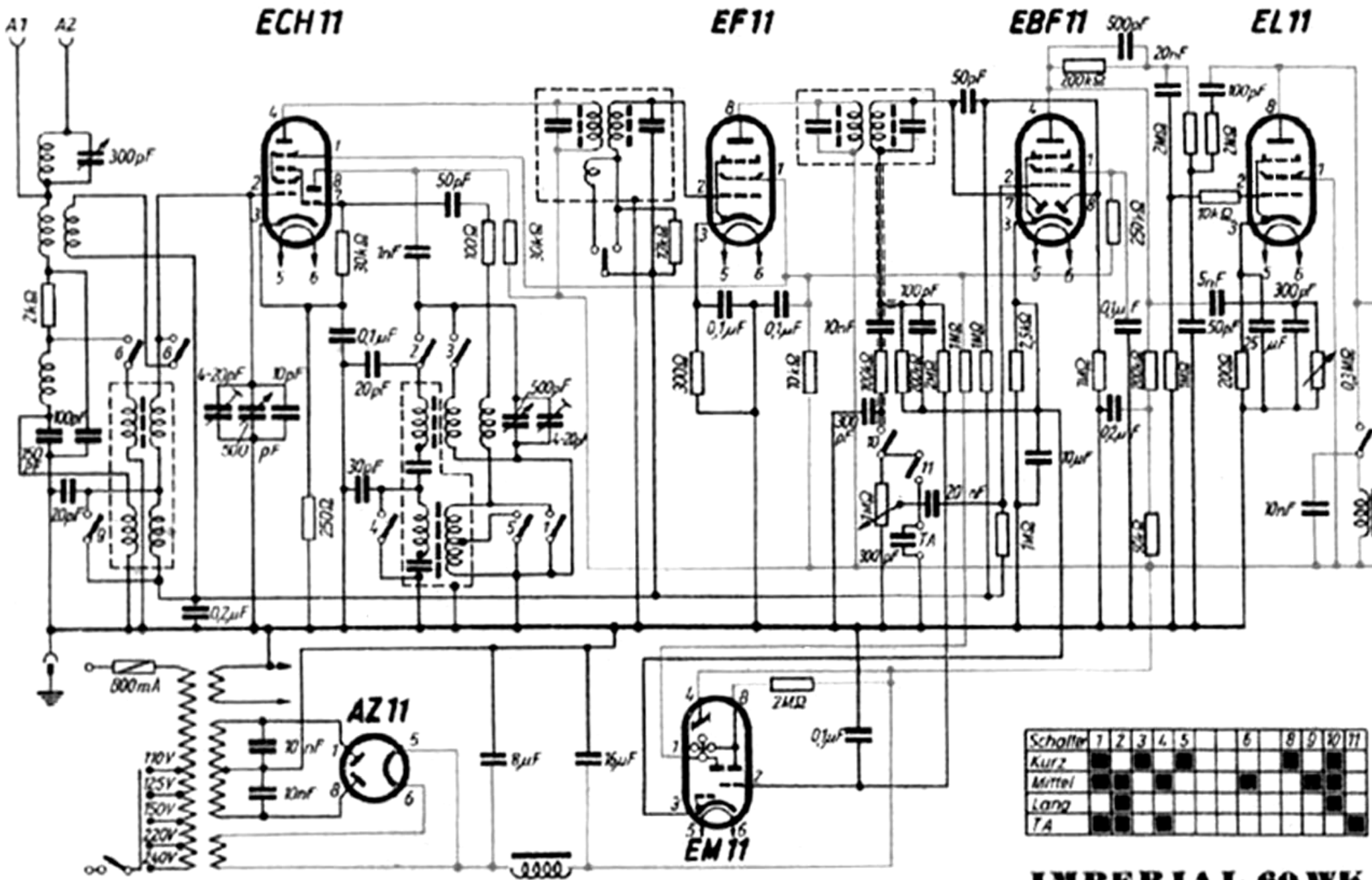

Schalter	1	2	3	4	5			6		8	9	10	11
Kurz	■		■		■					■		■	
Mittel	■	■		■				■			■	■	
Lang		■										■	
TA	■	■		■									■

IMPERIAL 60 WK