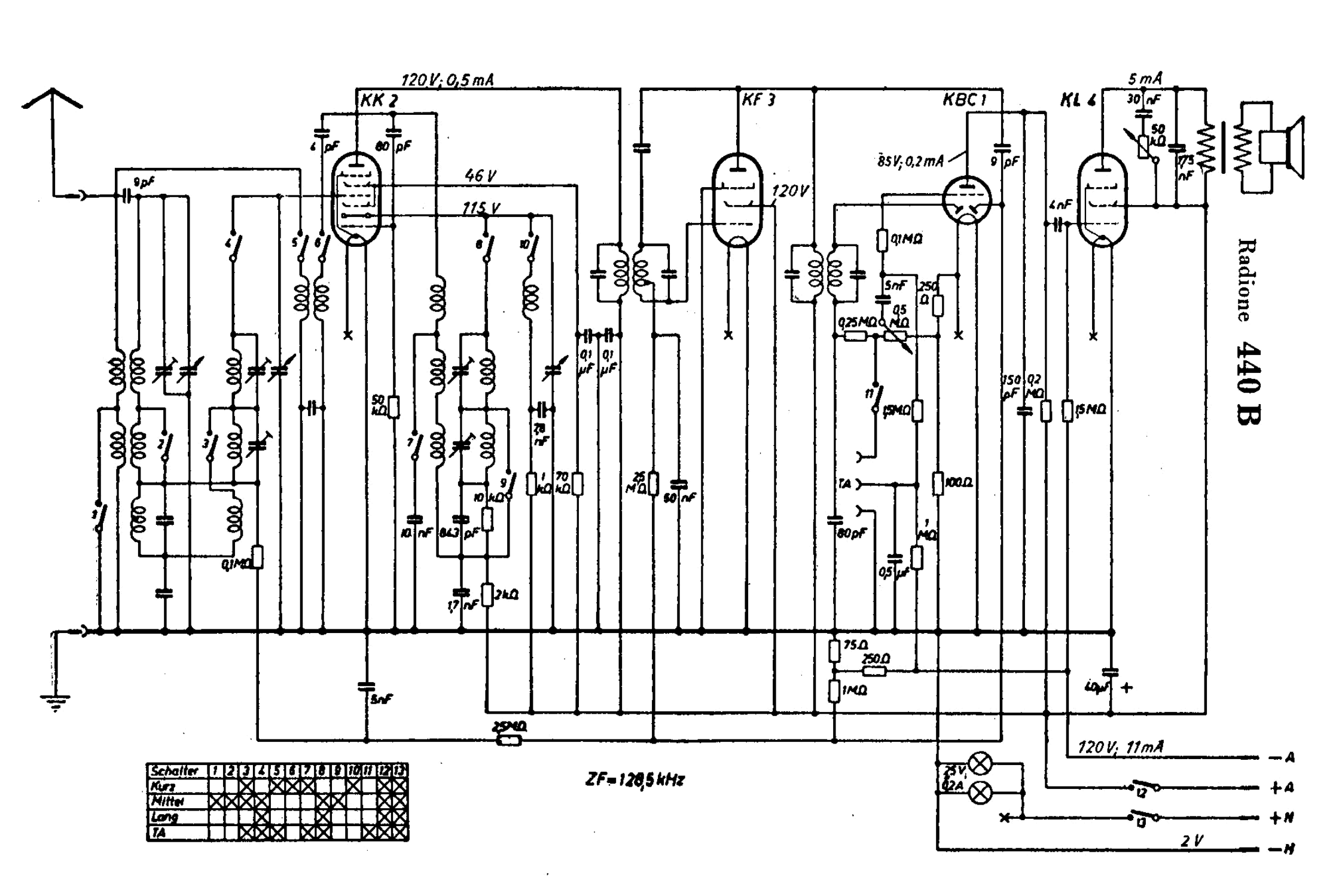
Radione 440 B
KK 2
KF 3
KBC 1
KL 4
120 V; 0,5 mA
5 mA
85 V; 0,2 mA
46 V
115 V
120 V
ZF = 128,5 kHz
120 V; 11 mA
2 V
Schalter 1 2 3 4 5 6 7 8 9 10 11 12 13
Kurz
Mittel
Lang
TA