Radione OSA

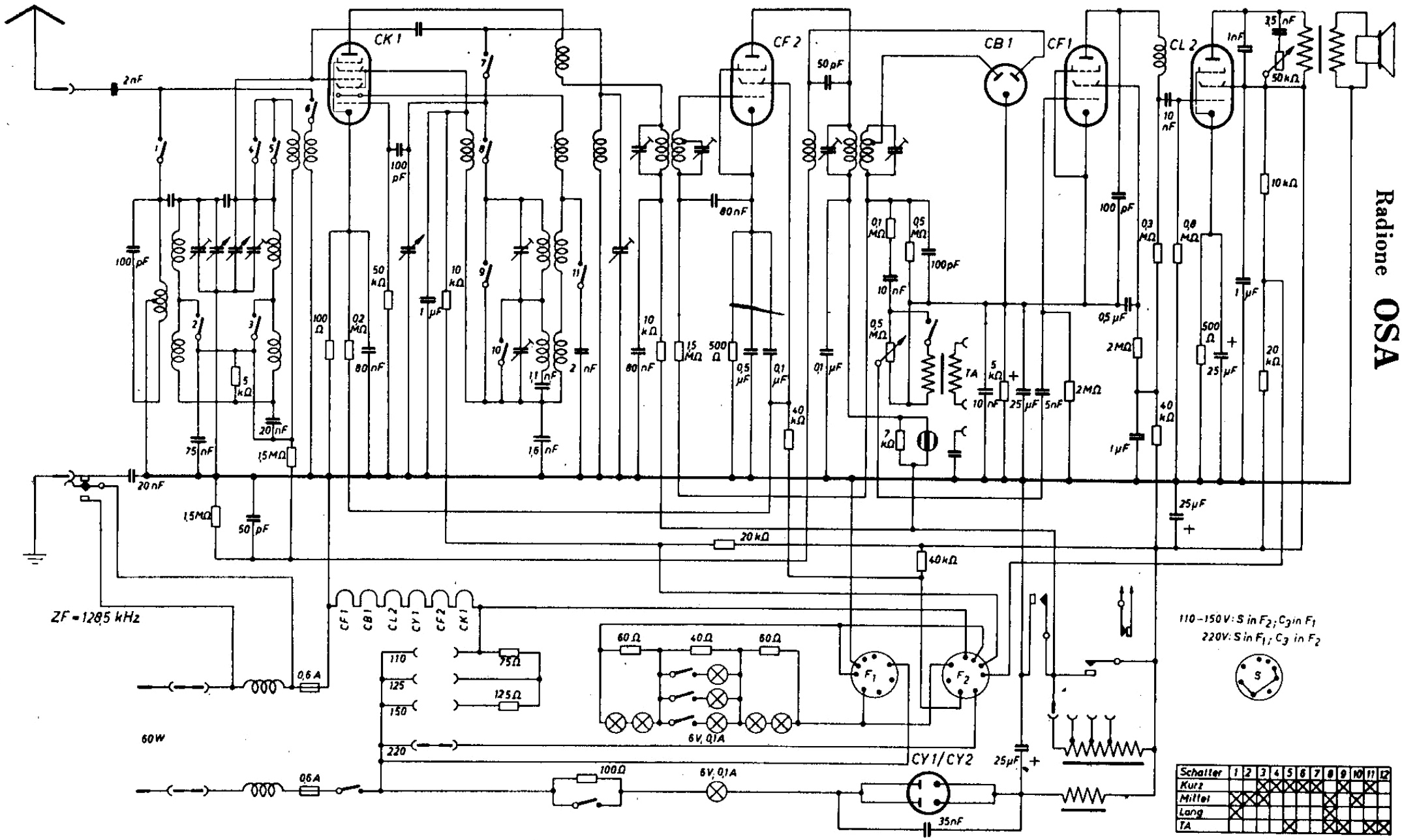

Schalter	1	2	3	4	5	6	7	8	9	10	11	12
Kurz			X	X	X	X	X		X		X	
Mittel	X	X	X					X		X		
Lang	X							X				
TA					X			X	X		X	X