Radione MSEU

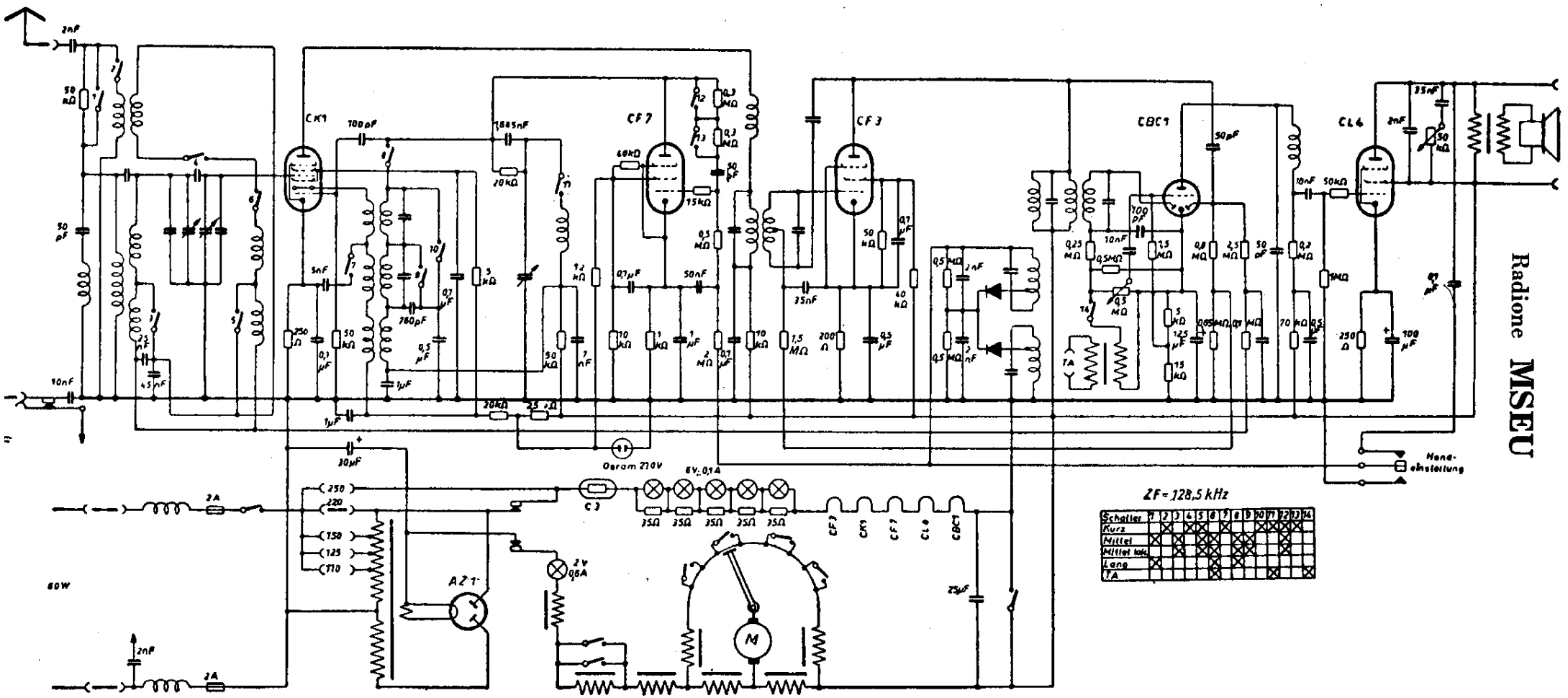

ZF = 128,5 kHz

Schalter	1	2	3	4	5	6	7	8	9	10	11	12	13	14
Kurz		X		X	X		X			X	X	X	X	
Mittel	X		X		X	X		X	X			X		
Mittel lok.			X		X	X		X	X			X		
Lang	X					X		X						
TA						X					X			X