Radione AU 47

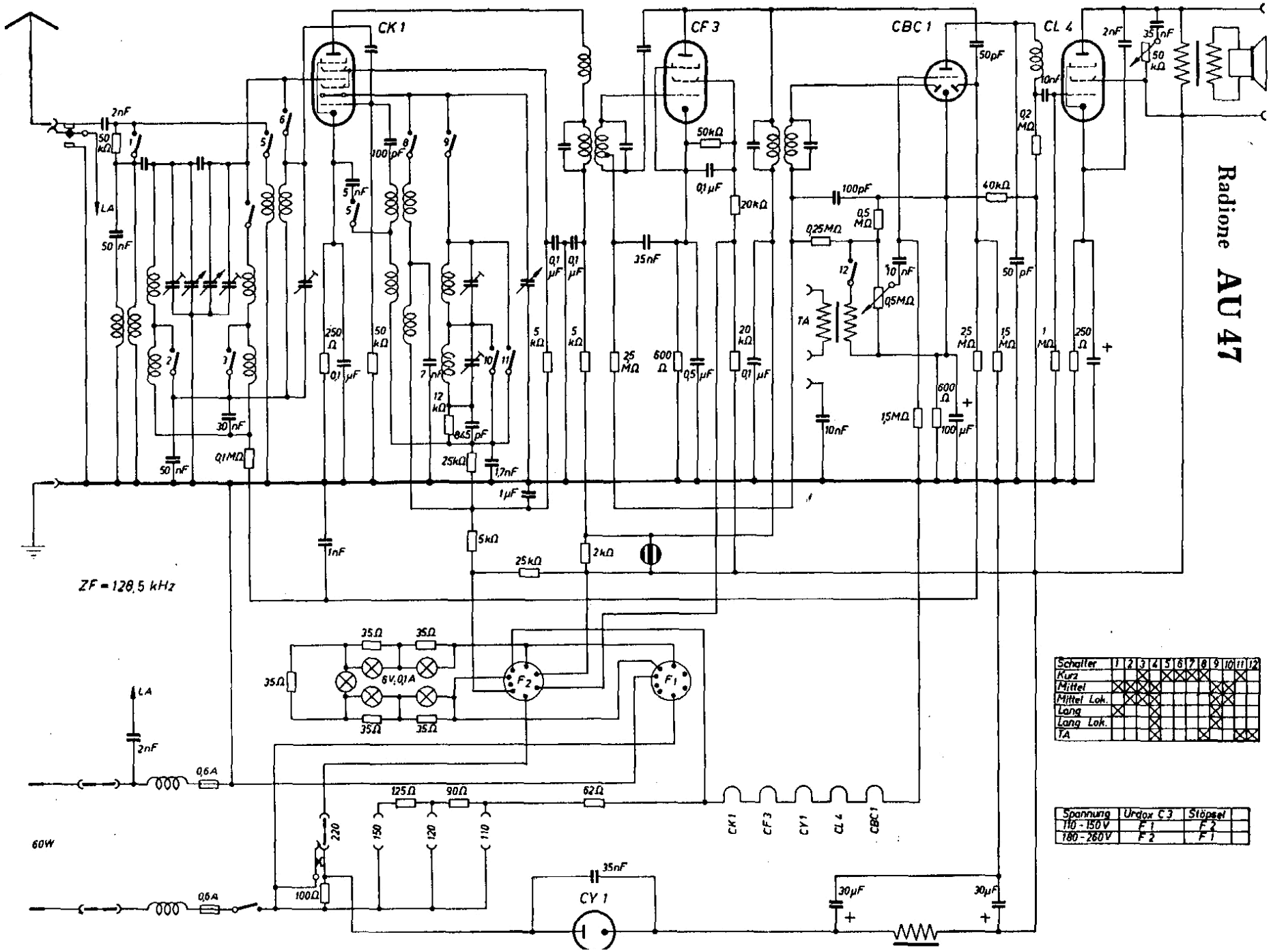

Schalter	1	2	3	4	5	6	7	8	9	10	11	12
Kurz			X		X	X	X	X			X	
Mittel	X	X	X	X					X	X		
Mittel Lok.		X	X	X					X	X		
Lang	X			X					X			
Lang Lok.				X					X			
TA				X				X			X	X

Spannung	Urdox C 3	Stöpsel	
110 - 150 V	F 1	F 2	
180 - 260 V	F 2	F 1	