Radione 540 GW

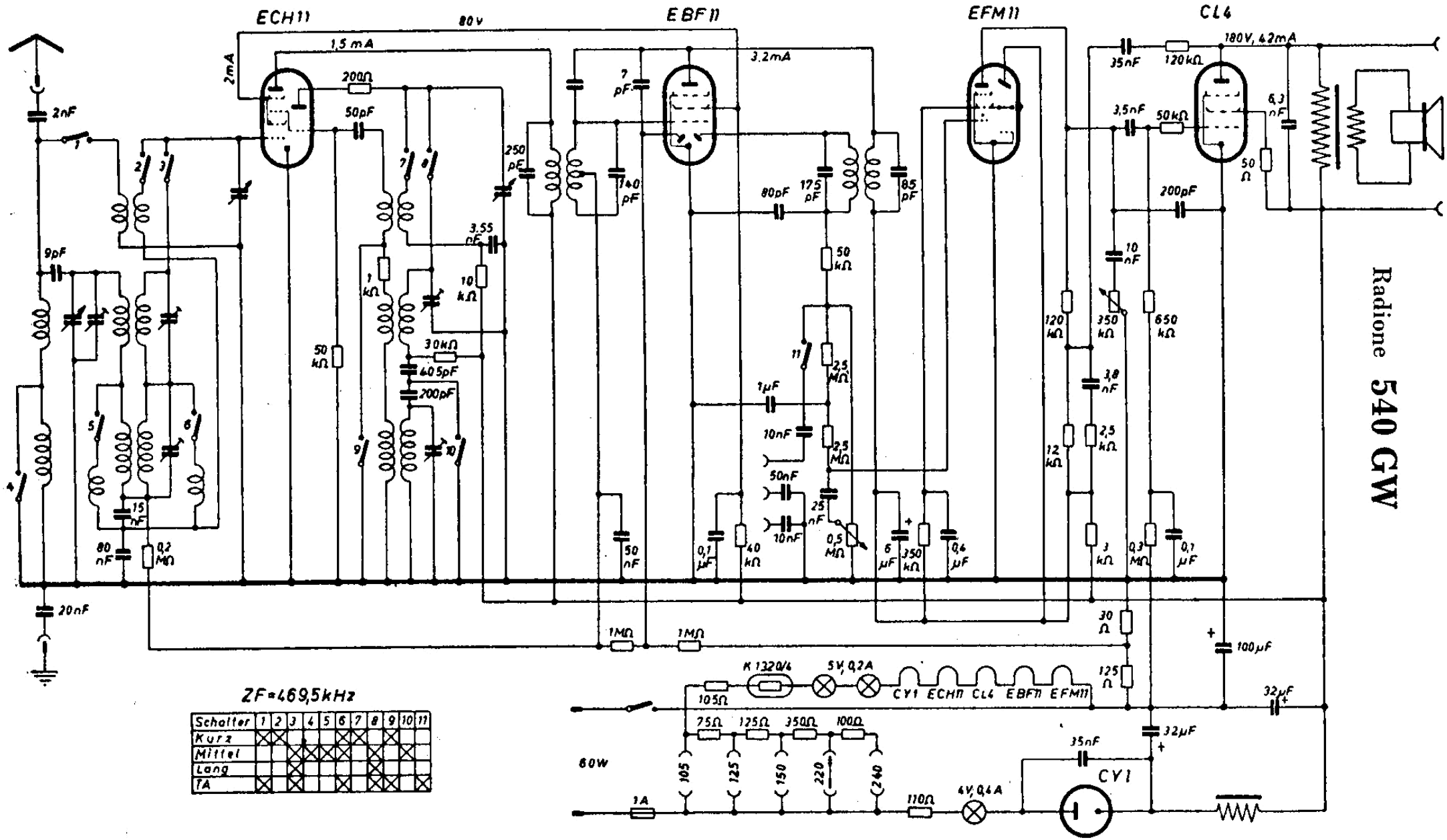

Schalter	1	2	3	4	5	6	7	8	9	10	11
Kurz	X	X				X	X		X		
Mittel			X	X	X	X				X	
Lang			X					X	X		
TA	X		X			X		X	X		X