Radione 740 W

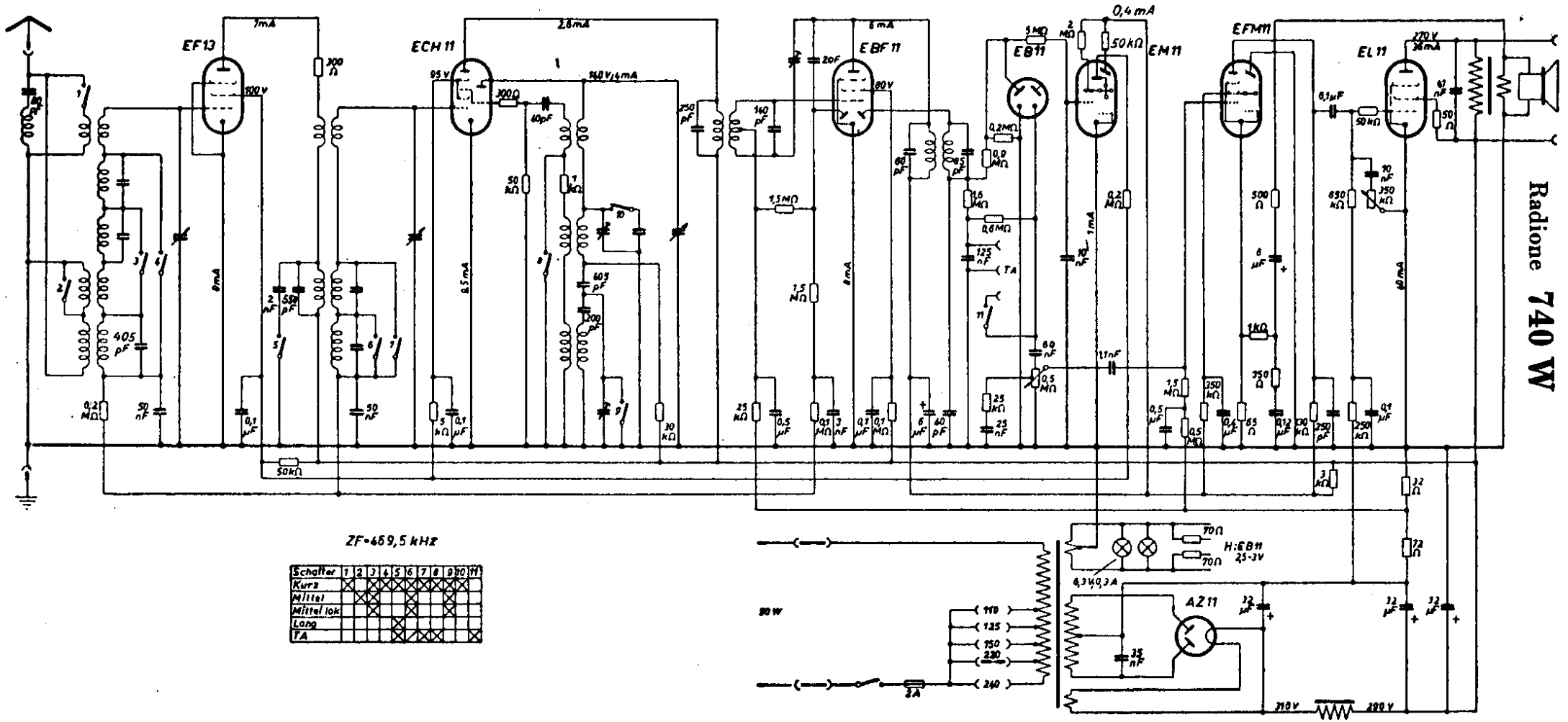

Schalter	1	2	3	4	5	6	7	8	9	10	11
Kurz	X		X	X	X	X	X	X	X	X	
Mittel		X	X			X			X		
Mittel lok			X			X			X		
Lang					X						
TA					X	X	X	X			X