Siemens SB 392 GWL

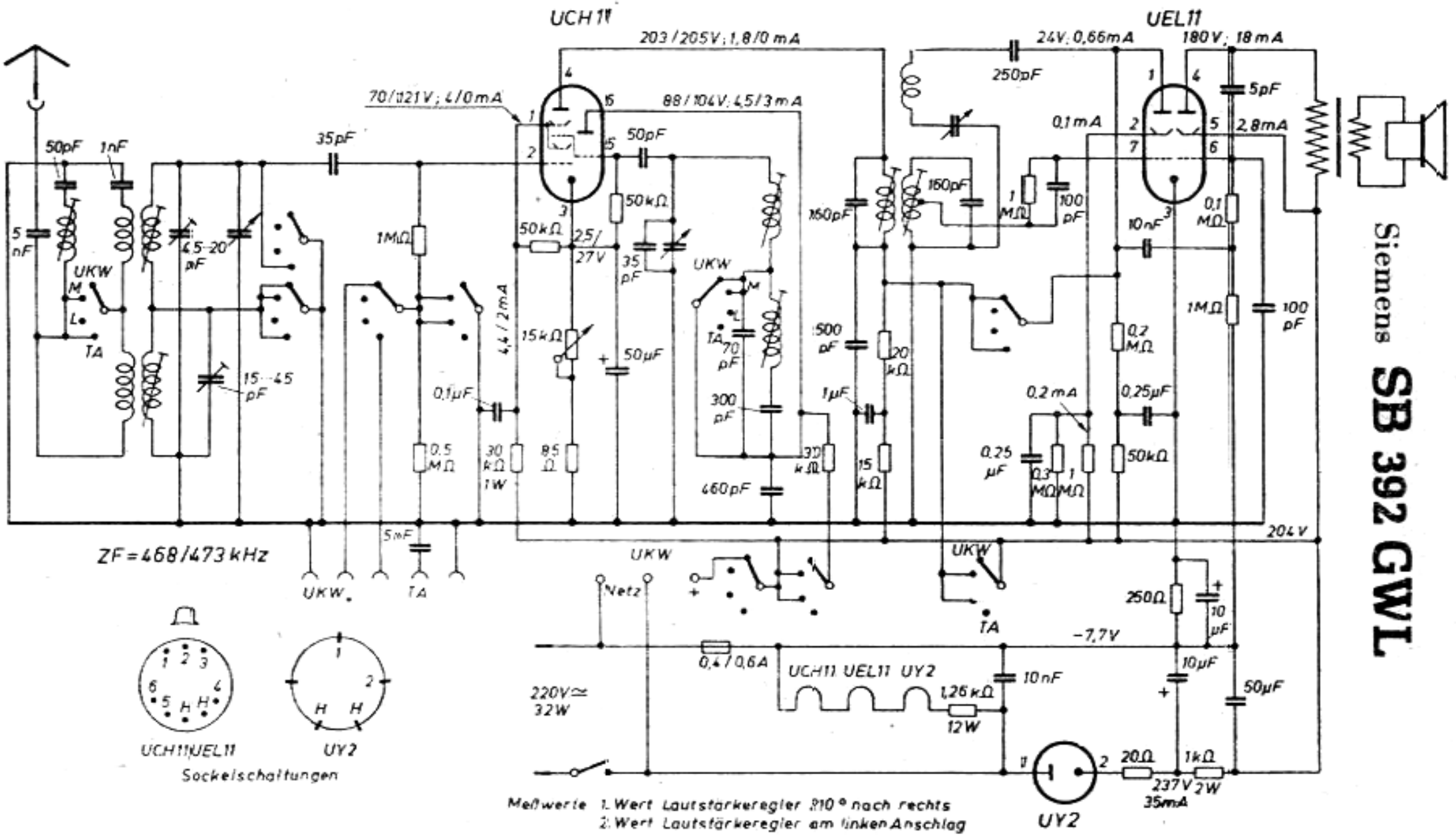

Meßwerte 1. Wert Lautstärkeregler 210° nach rechts
2. Wert Lautstärkeregler am linken Anschlag