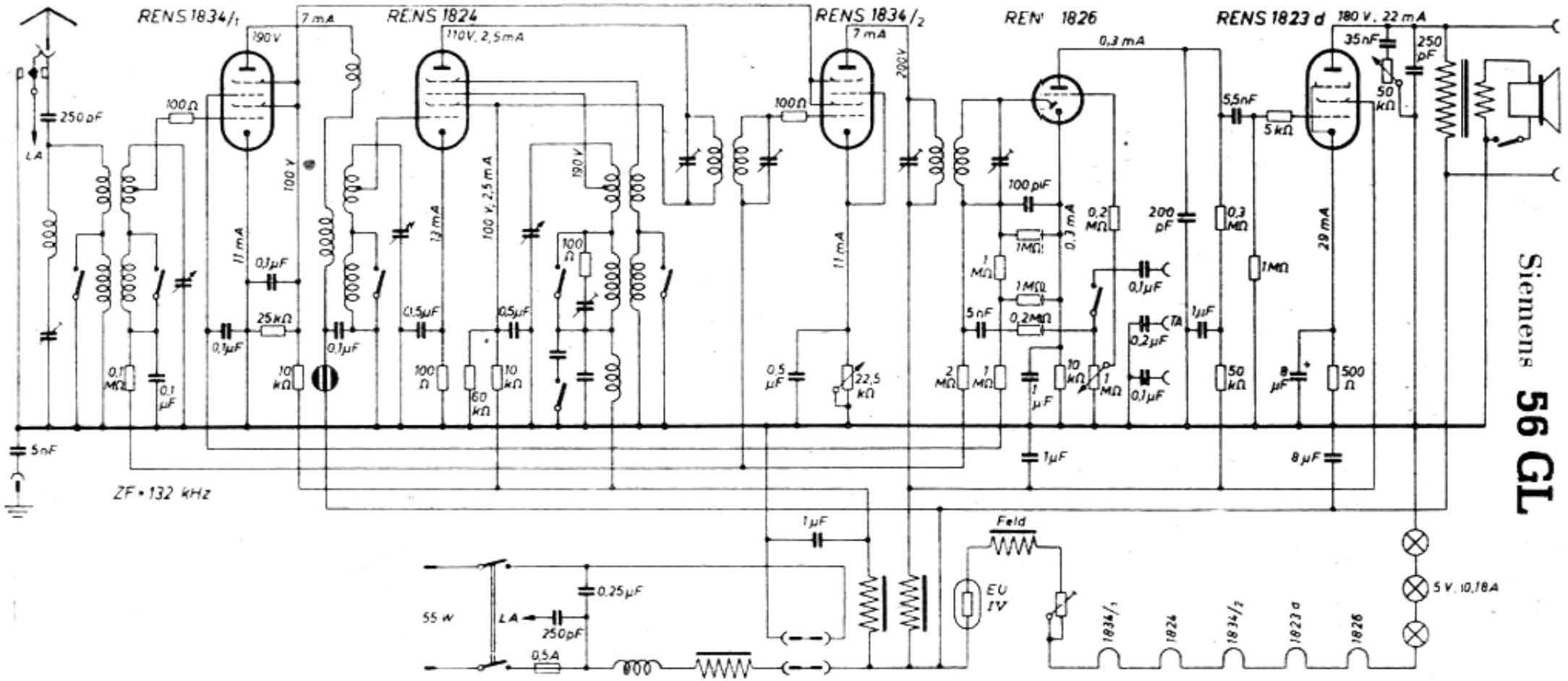Siemens 56 GL