Siemens 48 WL

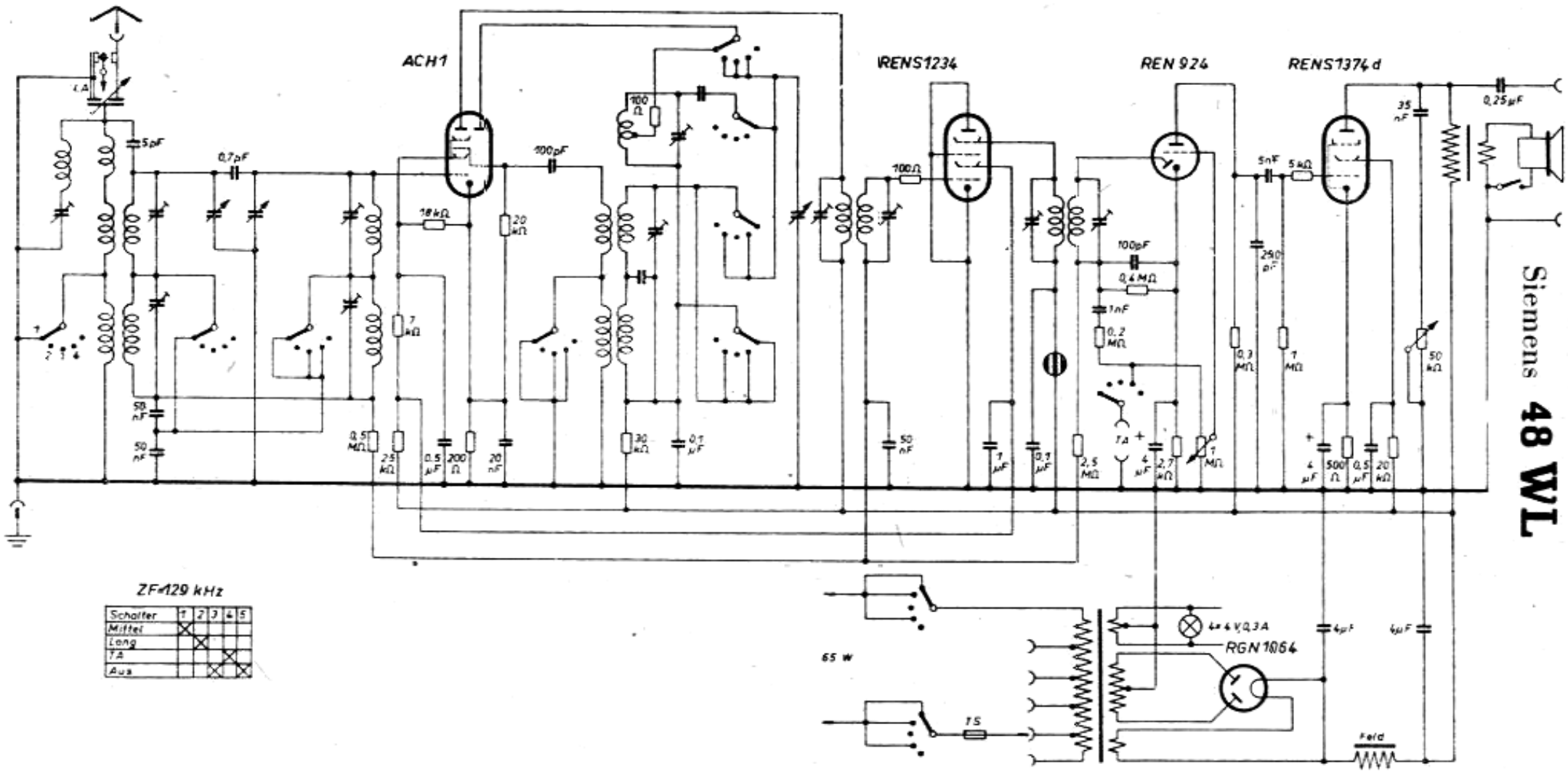

ZF=129 kHz

Schalter	1	2	3	4	5
Mittel	X				
Lang		X			
TA				X	
Aus			X		X