Schaleco Stahlsuper

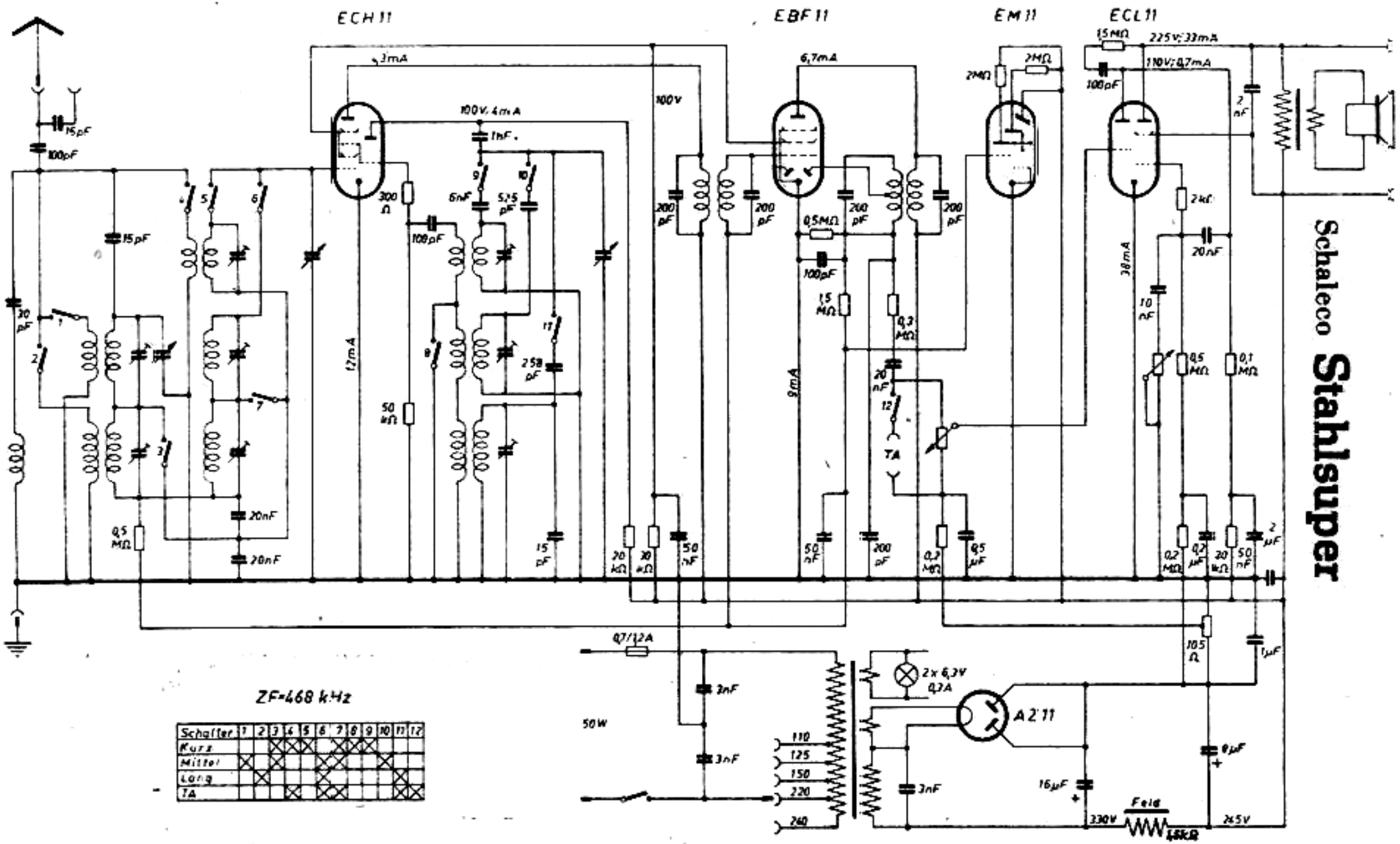

ZF=468 kHz

Schalter	1	2	3	4	5	6	7	8	9	10	11	12
Kurz			X	X	X		X	X	X			
Mittel	X		X			X	X			X		
Lang		X				X					X	
TA				X		X	X				X	X