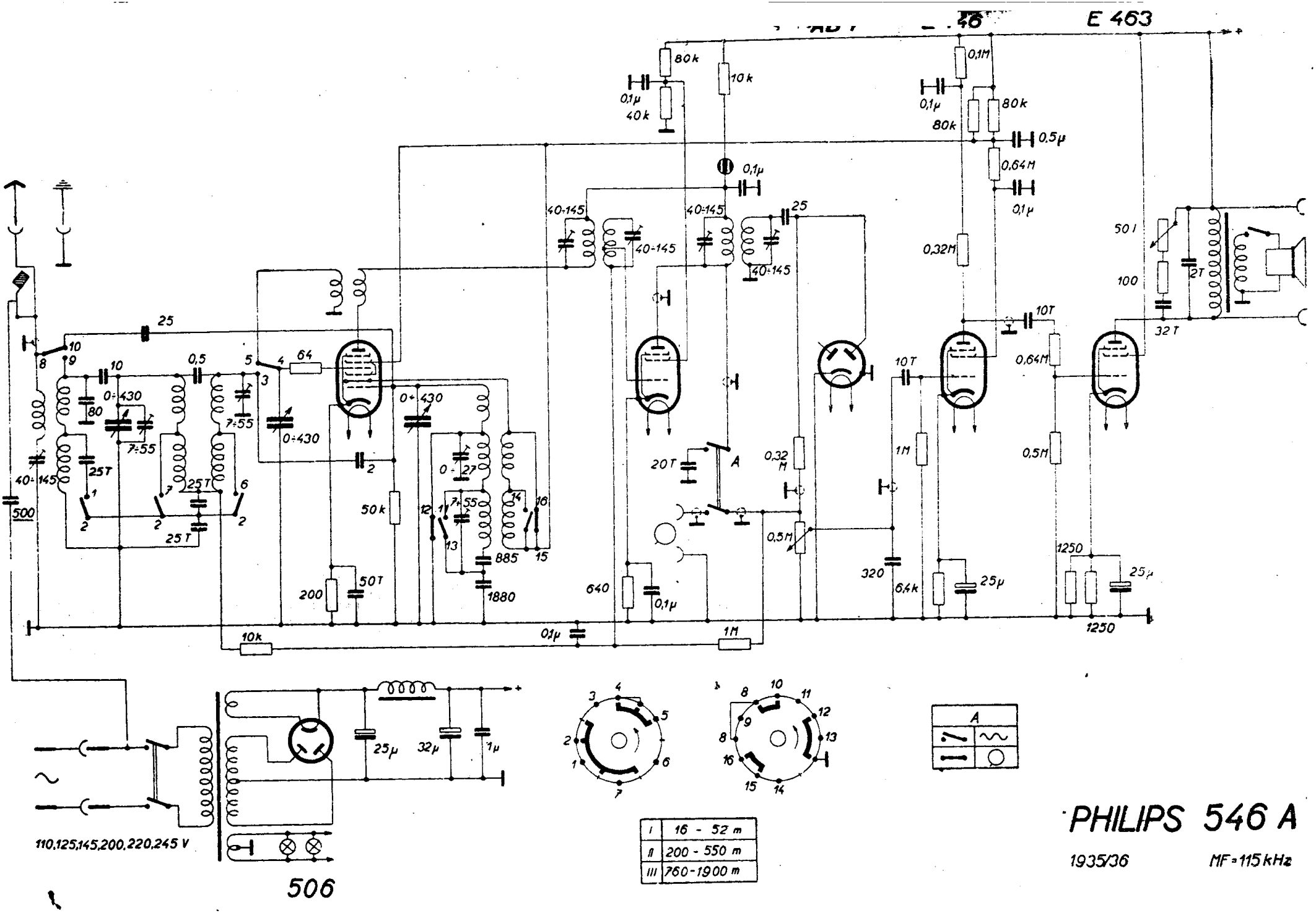
E 463
80k
10k
0,1μ
40k
0,1M
80k
0,5μ
0,64M
0,1μ
40÷145
25
0,32M
50 I
100
2T
32 T
10T
0,64M
0,5M
1M
320
6,4k
25μ
1250
25μ
1250
20T
A
0,32 M
0,5M
640
0,1μ
1M
0,1μ
10k
0,5
64
0÷430
80
7÷55
25T
500
50k
0÷27
885
1880
200
50T
110,125,145,200,220,245 V
25μ
32μ
1μ
506
A
I 16 - 52 m
II 200 - 550 m
III 760-1900 m
PHILIPS 546 A
1935/36
MF=115 kHz