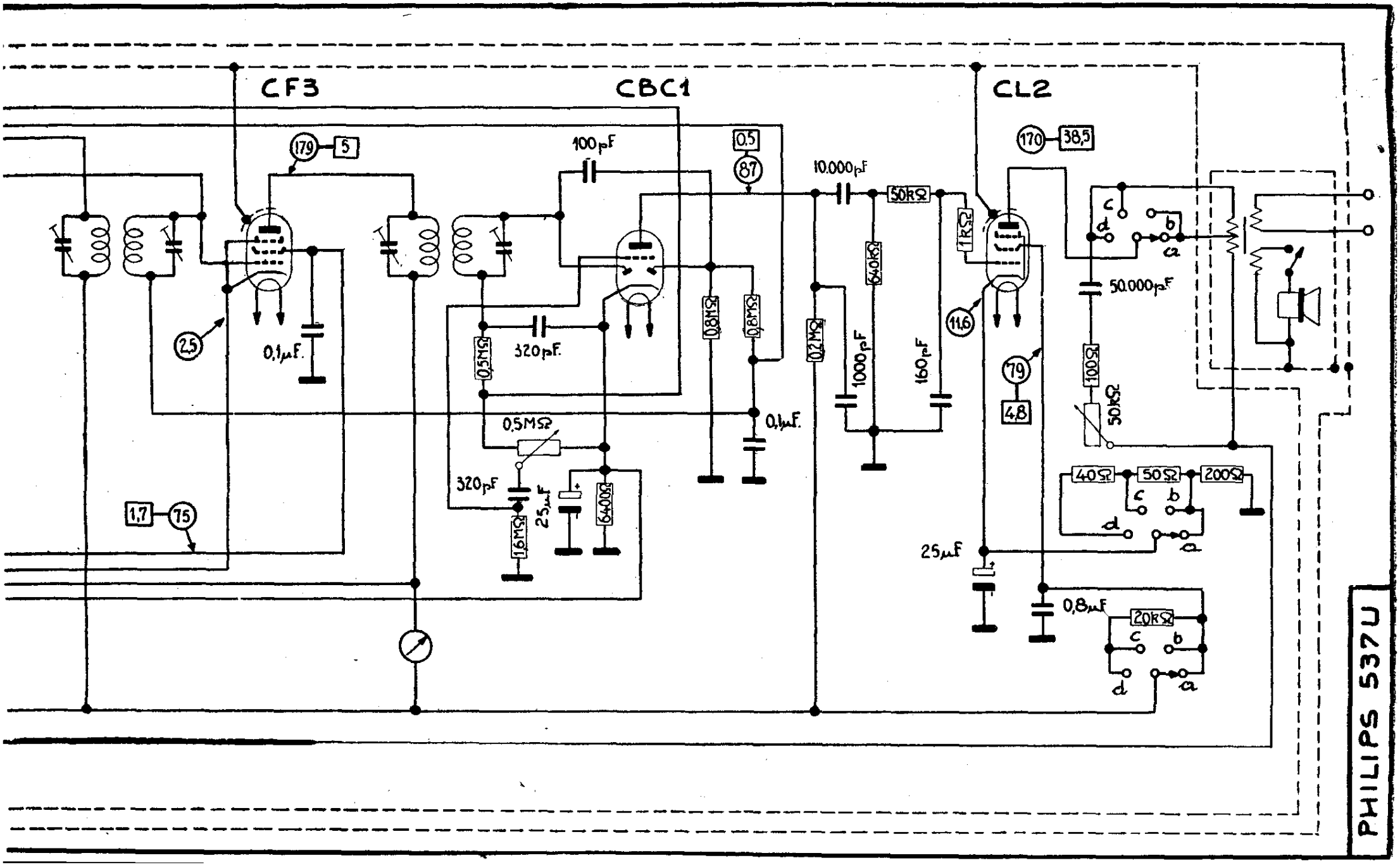
CF3
CBC1
CL2
179
5
100pF
0,5
87
10.000pF
50kΩ
170
38,5
1kΩ
640kΩ
0,8MΩ
0,8MΩ
0,2MΩ
1000pF
160pF
11,6
79
4,8
50.000pF
100Ω
50kΩ
2,5
0,1µF.
0,5MΩ
320pF.
0,5MΩ
320pF
25µF
6400Ω
1,6MΩ
0,1µF.
1,7
75
40Ω
50Ω
200Ω
25µF
0,8µF
20kΩ
c
b
d
a
PHILIPS 537U