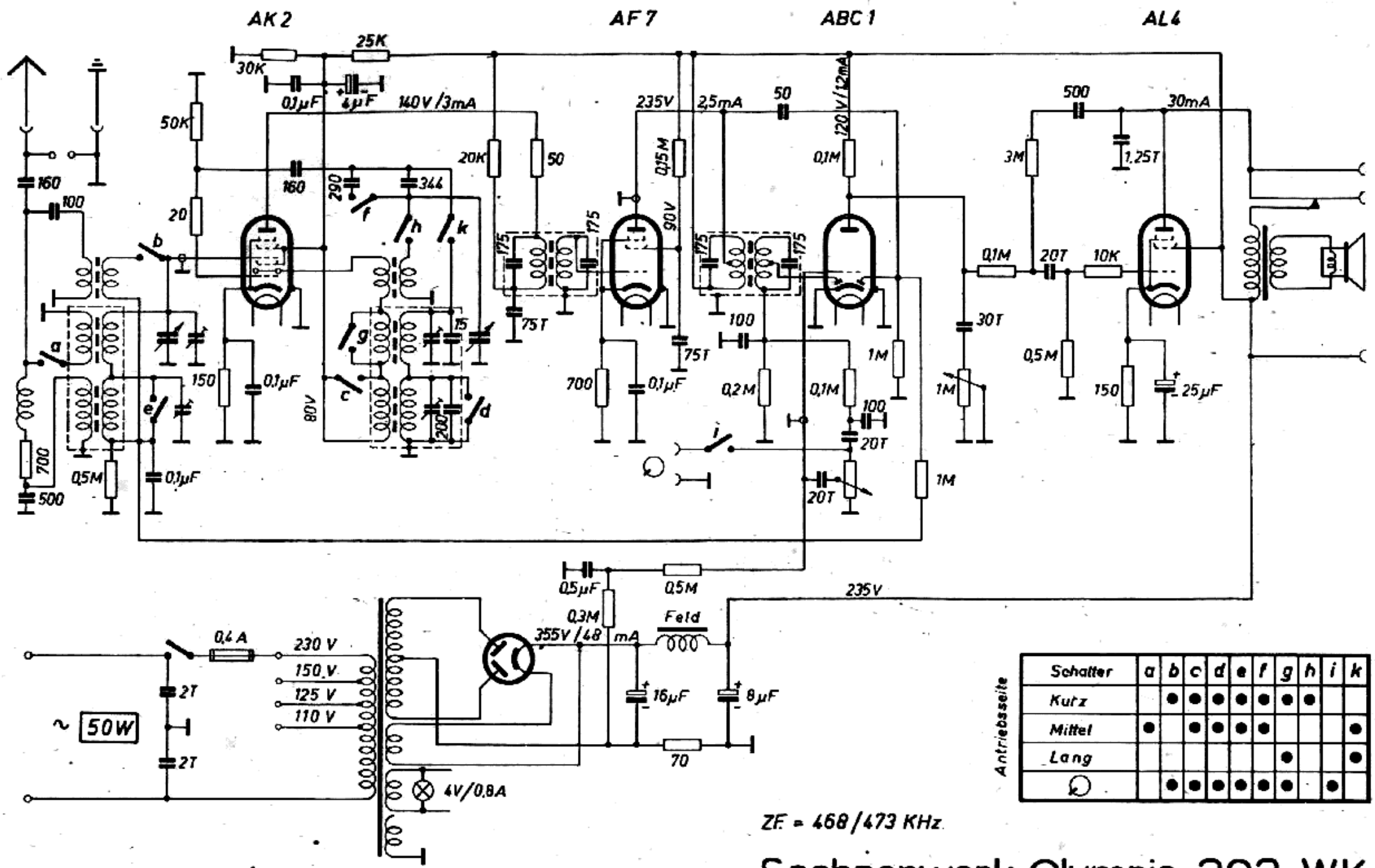

Schalter	a	b	c	d	e	f	g	h	i	k
Kurz		●	●	●	●	●	●	●		
Mittel	●		●	●	●	●				●
Lang							●			●
↻		●	●	●	●	●	●		●	

Antriebsseite

Sachsenwerk Olympia 393 WK

Sachsenwerk Olympia 393 WK

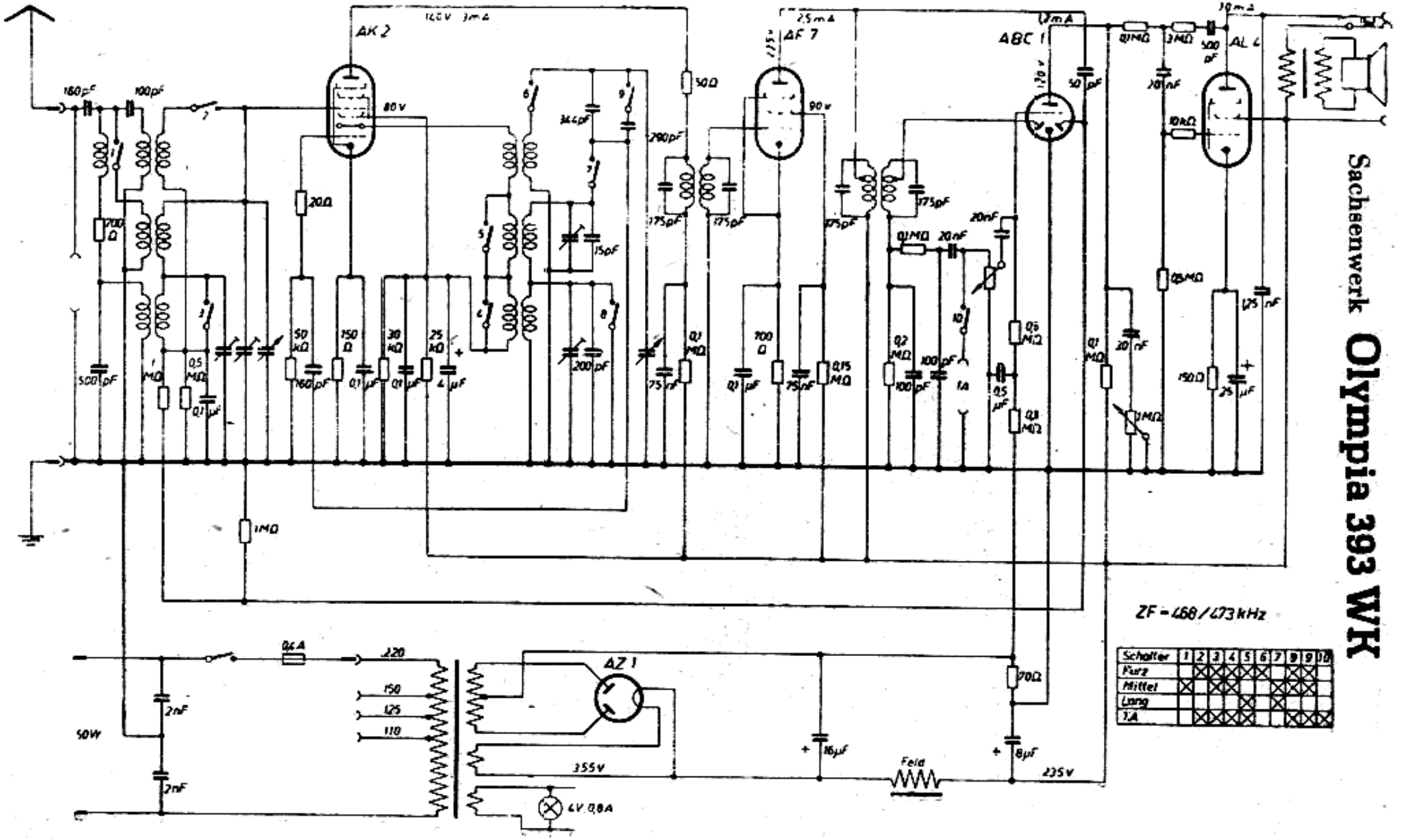

ZF = 468 / 473 kHz

Schalter	1	2	3	4	5	6	7	9	9	10
Kurz		X	X	X	X	X		X	X	
Mittel	X		X	X			X	X	X	
Lang					X		X			
TA		X	X	X	X			X	X	X