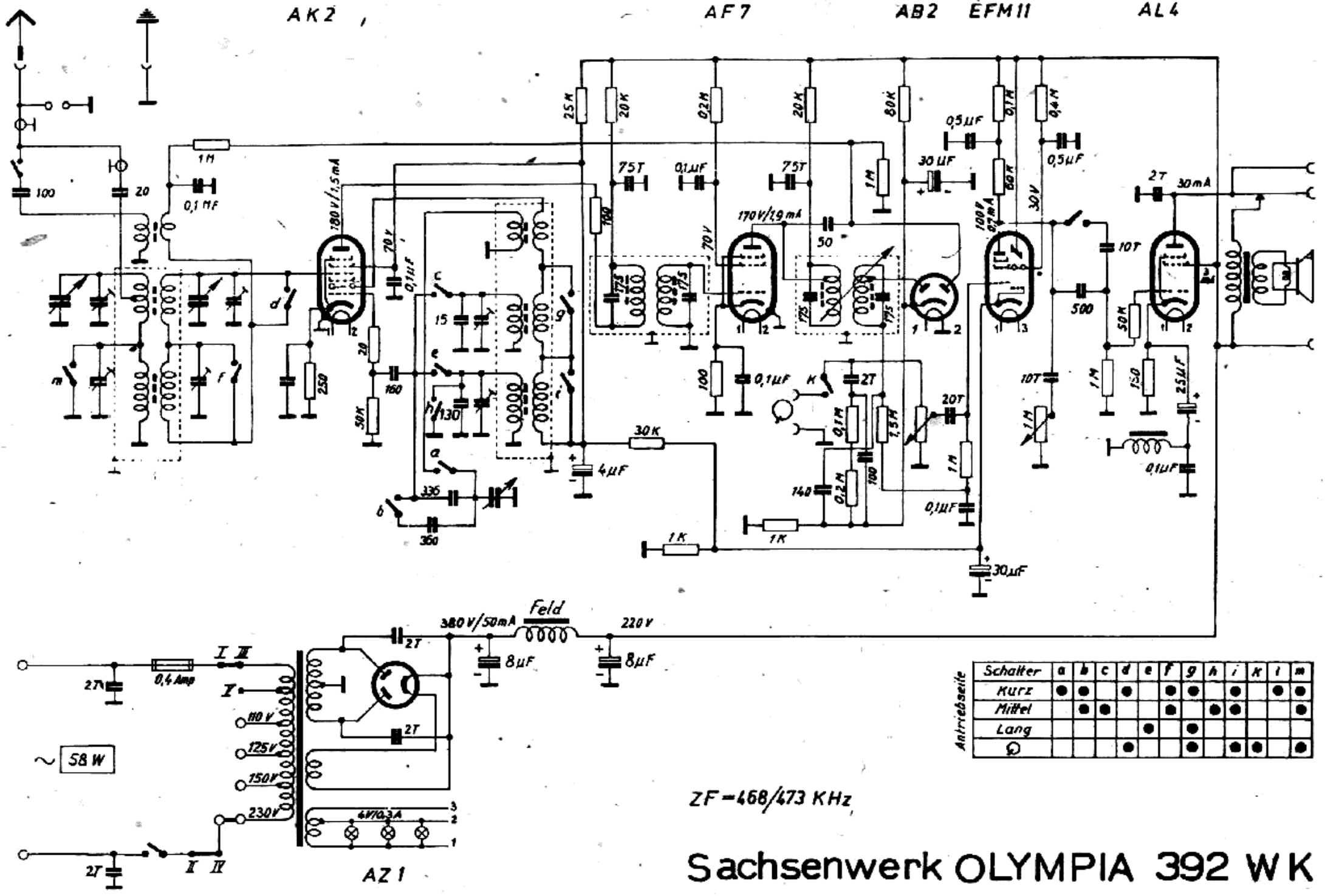

Antriebsseite	Schalter	a	b	c	d	e	f	g	h	i	k	l	m
	Kurz	●	●		●		●	●		●		●	●
	Mittel		●	●			●		●	●			●
	Lang					●		●					
	⏻				●			●		●	●		●

Sachsenwerk Olympia 393 WK

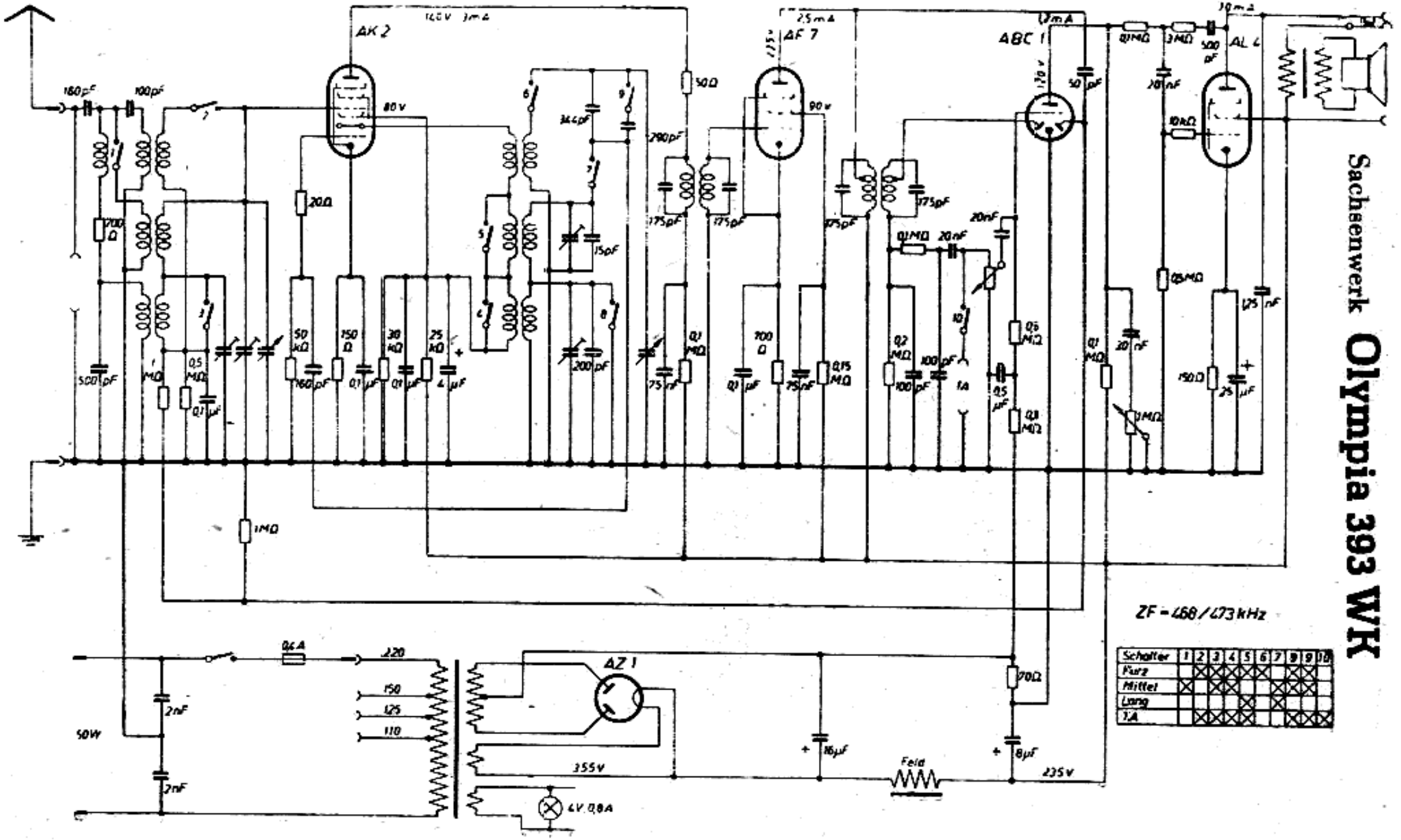

ZF = 468 / 473 kHz

Schalter	1	2	3	4	5	6	7	9	9	10
Kurz		X	X	X	X	X		X	X	
Mittel	X		X	X			X	X	X	
Lang					X		X			
TA		X	X	X	X			X	X	X