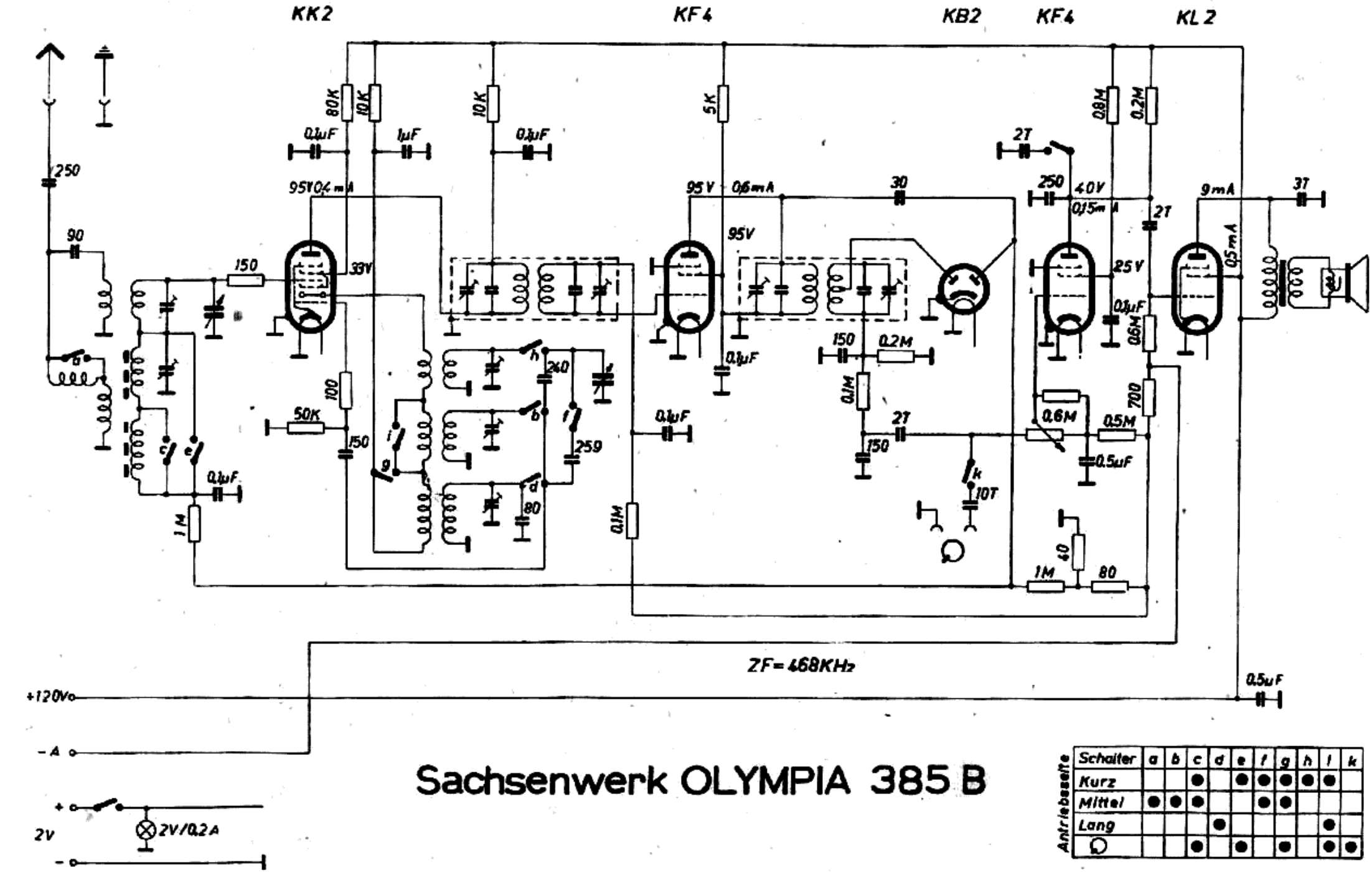
KK2
KF4
KB2
KF4
KL 2
ZF = 468KHz
+120V
-A
2V
2V/0.2A
Sachsenwerk OLYMPIA 385 B
Antriebsseite
Schalter a b c d e f g h i k
Kurz
Mittel
Lang

Sachsenwerk Olympia 385 B

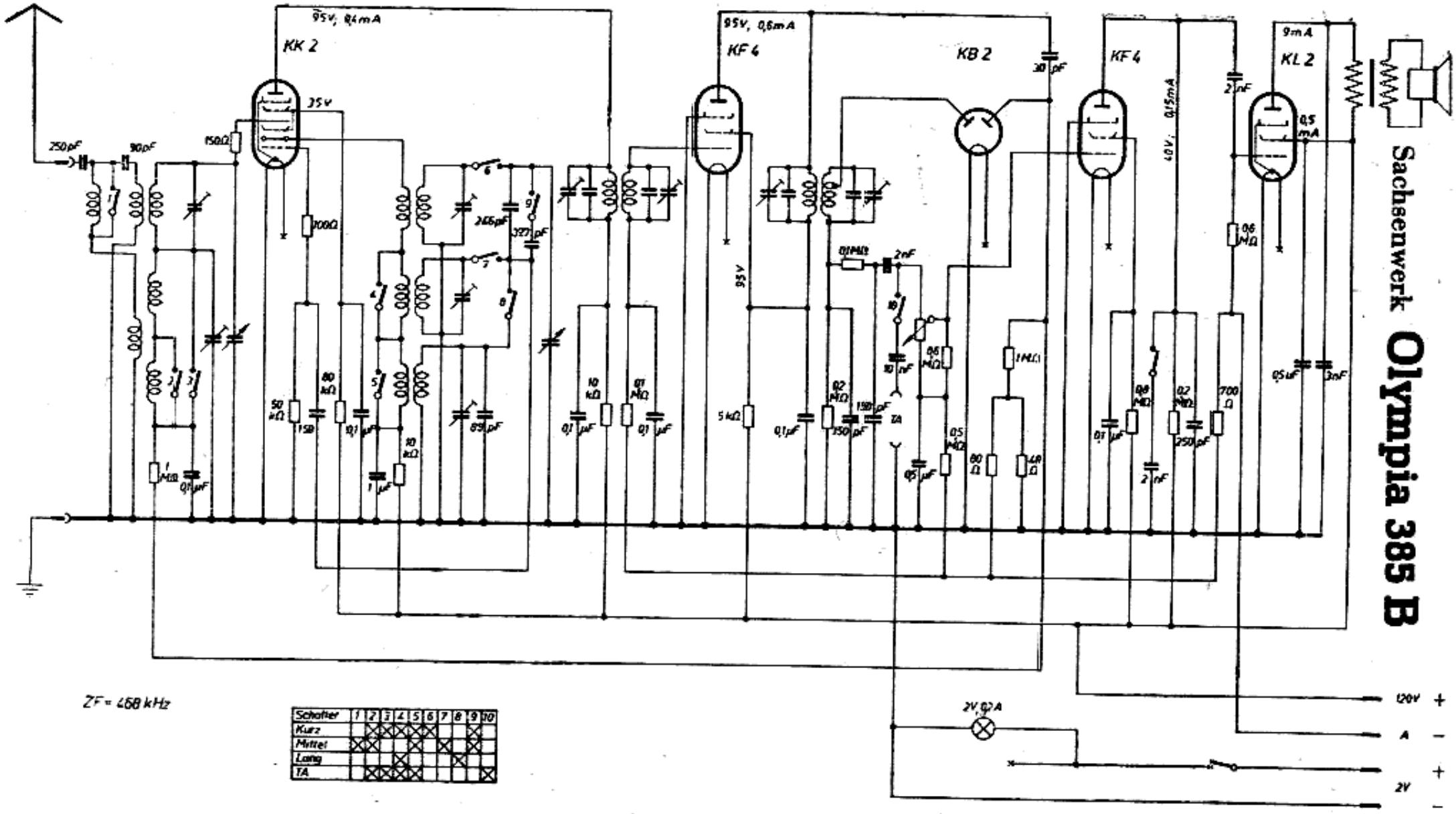

ZF = 468 kHz

Schalter	1	2	3	4	5	6	7	8	9	10
Kurz		X	X	X	X	X			X	
Mittel	X	X			X		X		X	
Lang				X				X		
TA		X	X	X	X					X