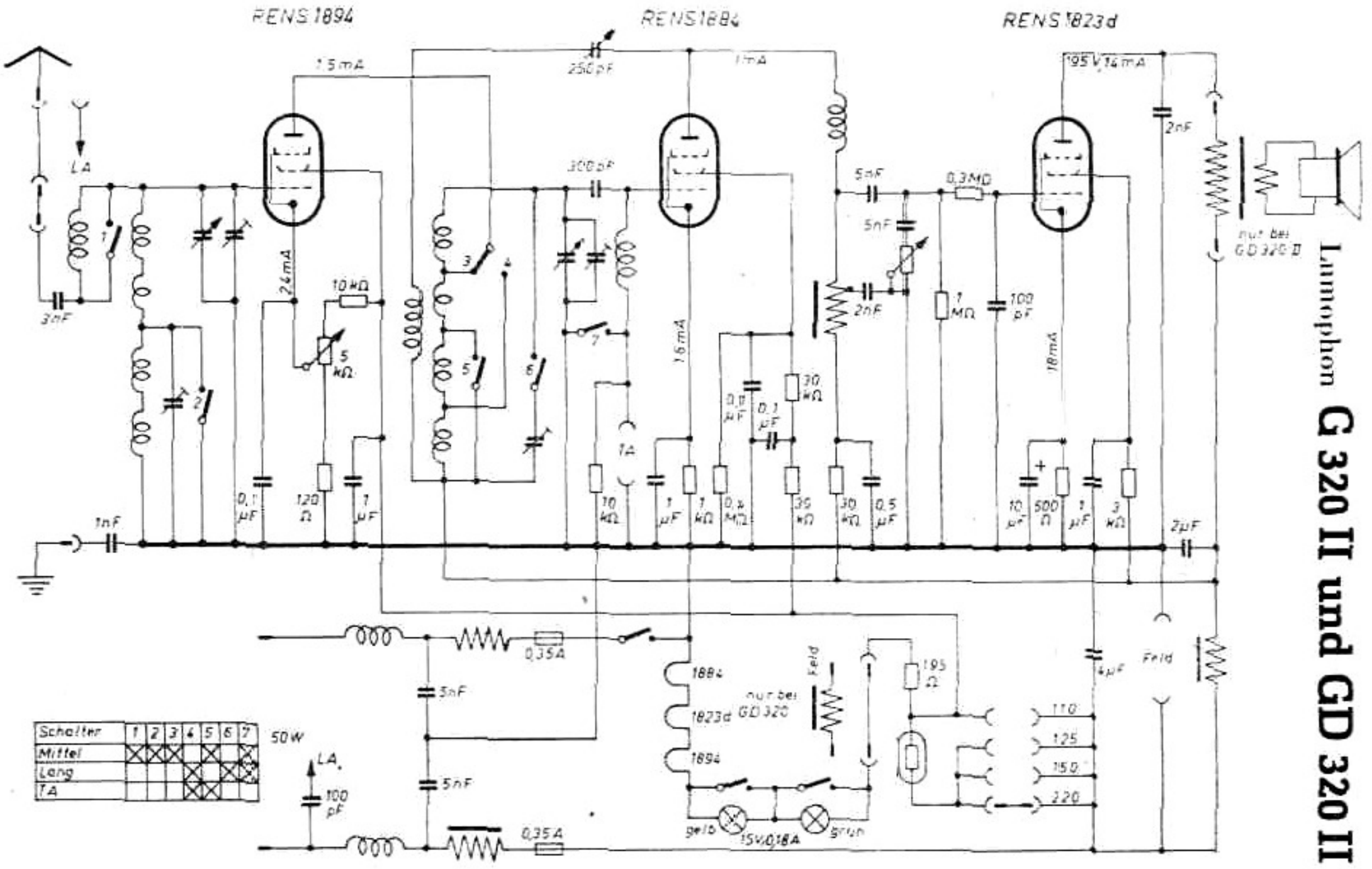Lumophon G 320 II und GD 320 II