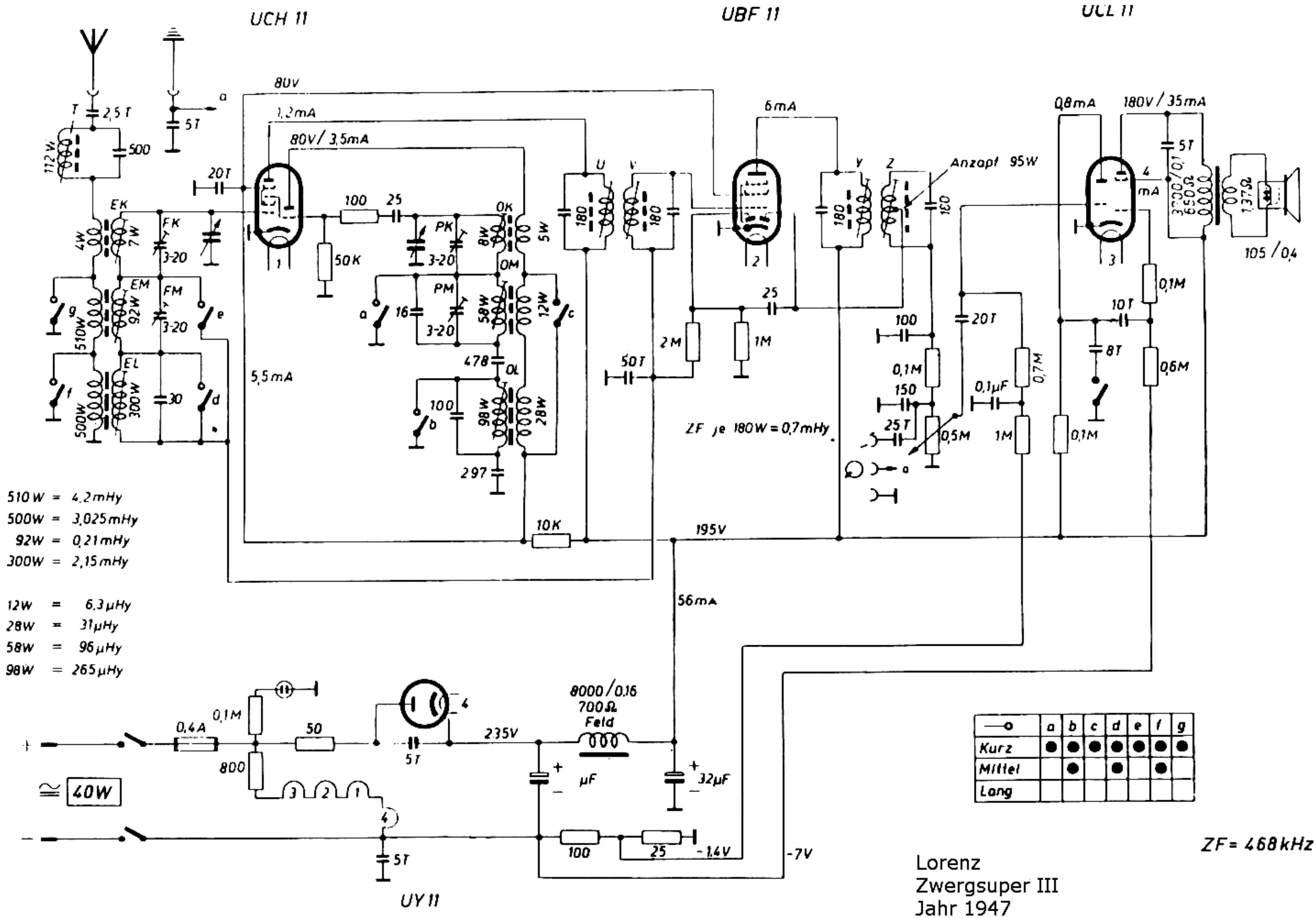

—o	a	b	c	d	e	f	g
Kurz	●	●	●	●	●	●	●
Mittel		●		●		●	
Lang							

Lorenz
Zwergsuper III
Jahr 1947